

Fresher 50 L

Ventiladores de pared para ventilación natural

- Nivel de presión sonora LpA a 3 m: 23
- Nivel de presión sonora LpA a 1 m: 32

	Unidad de medida	Fresher 50 L		
Cantidad de fases	-	1		
Tensión mínima de alimentación	V	100		
Tensión máxima de alimentación	V	240		
Frecuencia de suministro de energía	Hz	50/60		
Potencia nominal	W	3.8	4.7	7.4
Corriente máxima	A	0.031	0.039	0.061
Caudal máximo de aire	m³/h	20	35	50
Nivel de presión sonora LpA a 3 m	dB(A)	13	20	23
Nivel de presión sonora LpA a 1 m	dB(A)	22	29	32
Temperatura mínima del aire ambiente	°C	-30		
Temperatura máxima del aire ambiente	°C	50		
Grado de protección IP	-	IP24		

Dimensiones

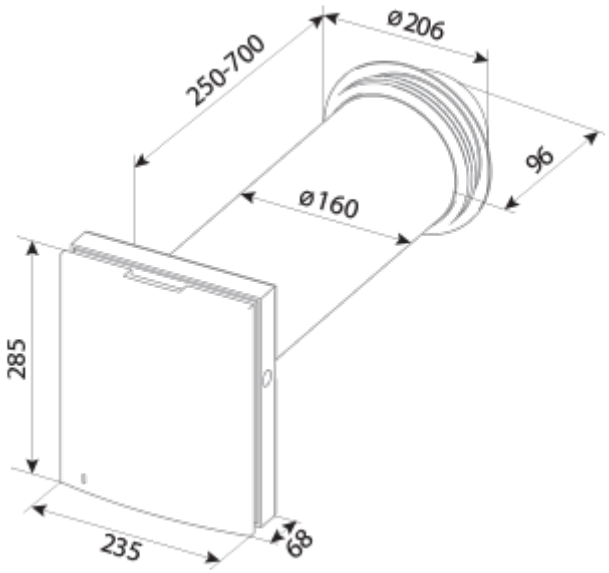
250-700
Ø206
96
Ø160
285
235
68