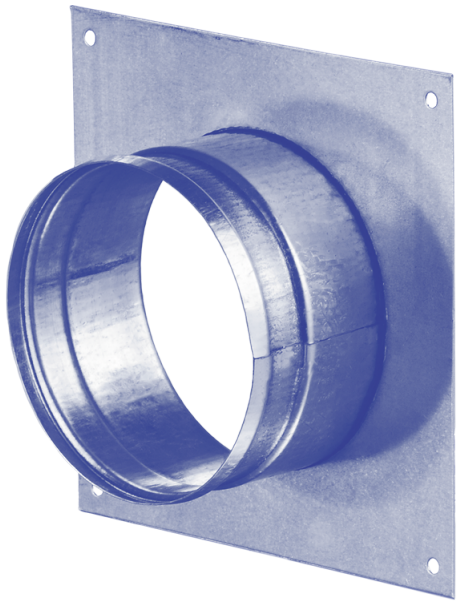

FQZ 125

Conector de conducto redondo

- Material de la carcasa: Acero galvanizado

	Unidad de medida	FQZ 125
Dimensiones del conducto de aire conectado	mm	125

Dimensiones

Ø D	a	b	L
125	170 × 170	156 × 156	50

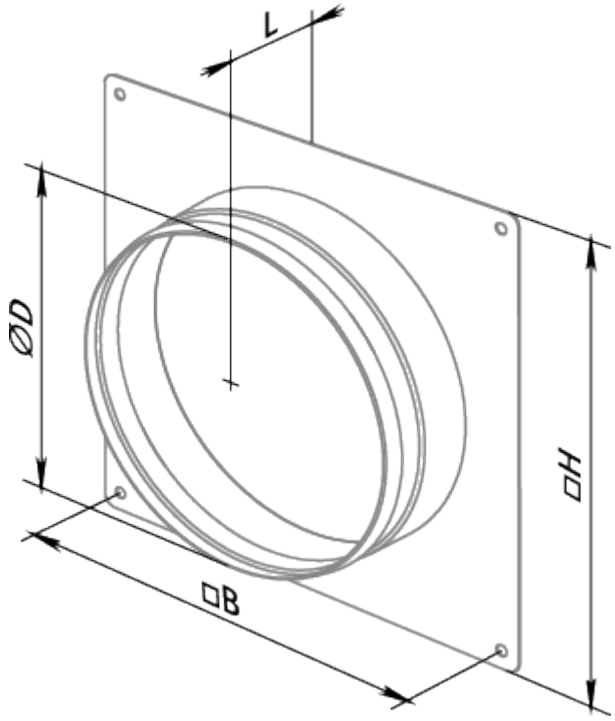
L
ØD
□H
□B