

FQM 200

Conector de conducto redondo

- Material de la carcasa: Acero revestido

	Unidad de medida	FQM 200
Dimensiones del conducto de aire conectado	mm	200

Dimensiones

Ø D	a	b	L
200	250 × 250	234 × 234	50

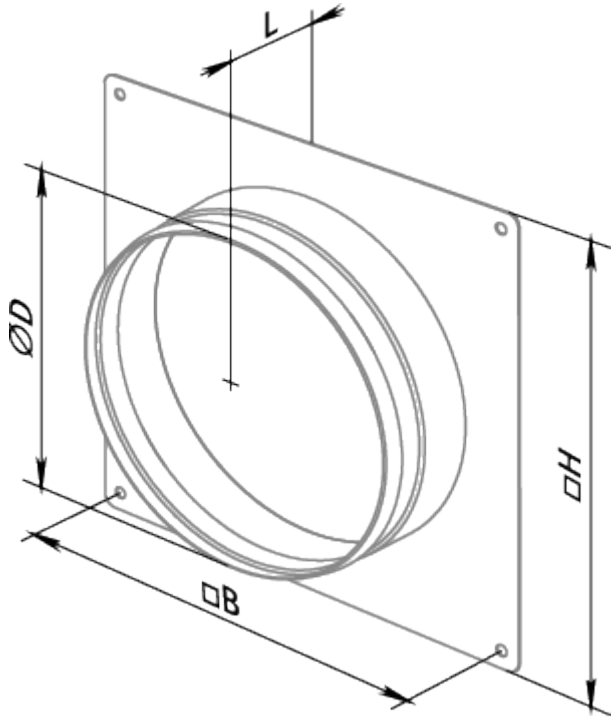
L
ØD
□H
□B