

FQM 100

Conector de conducto redondo

- Material de la carcasa: Acero revestido

	Unidad de medida	FQM 100
Dimensiones del conducto de aire conectado	mm	100

Dimensiones

Ø D	a	b	L
100	150 × 150	134 × 134	50

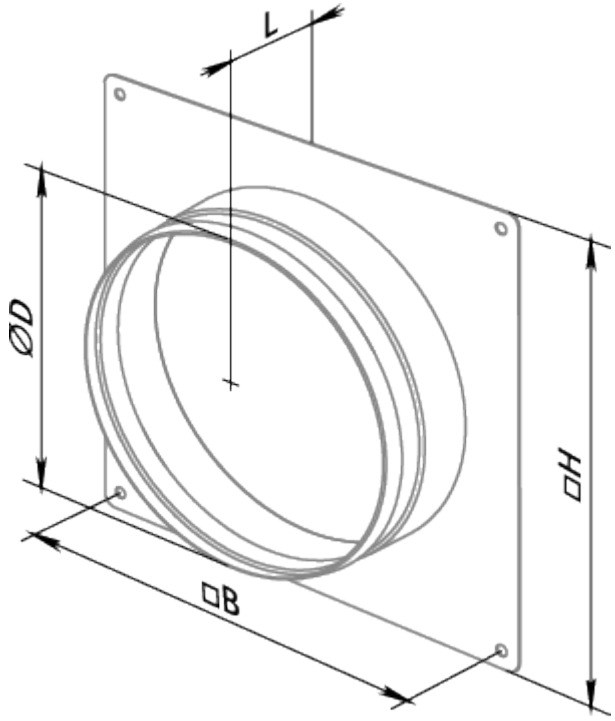
L
ØD
□H
□B