

FDL 710

Contrabridas

- Material de la carcasa: Acero galvanizado

	Unidad de medida	FDL 710
Peso	kg	3.15

Dimensiones

ØD	ØD1	ØD2	Ød	L
634	674	708	9	40

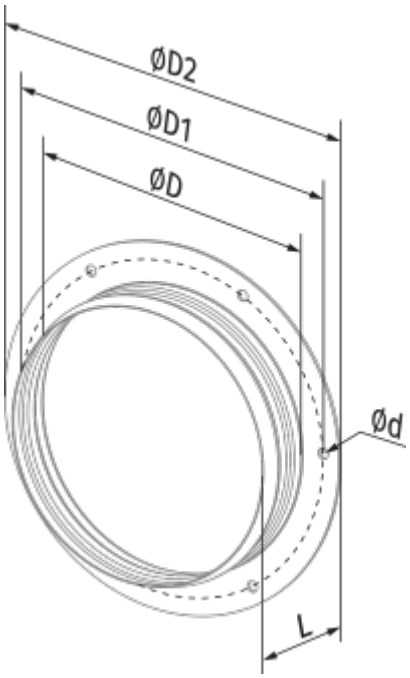
ØD2
ØD1
ØD
Ød
L