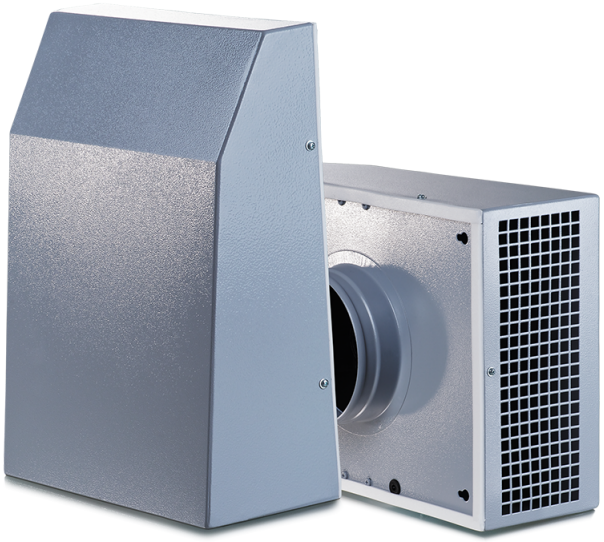

Extero EC 160

Ventiladores centrífugos de extracción para la instalación en pared de exterior con motores EC

- Nivel de presión sonora LpA a 3 m: 55
- Tipo de rodete: Centrífugo de palas curvadas hacia atrás
- Material de la carcasa: Acero revestido
- Instalación en cualquier posición

	Unidad de medida	Extero EC 160
Dimensiones del conducto de aire conectado	mm	160
Cantidad de fases	-	1
Tensión mínima de alimentación	V	230
Tensión máxima de alimentación	V	230
Frecuencia de suministro de energía	Hz	50/60
Potencia nominal	W	92
Corriente máxima	A	0.75
Caudal máximo de aire	m³/h	585
Velocidad de rotación a 50 Hz	-	2840
Nivel de presión sonora LpA a 3 m	dB(A)	55
Peso	kg	4.7
Temperatura máxima del aire transportado	°C	40
Temperatura mínima del aire transportado	°C	-25
Grado de protección IP	-	IPX4
Grado de protección IP del variador	-	IP55
Material de rodete	-	Plástico

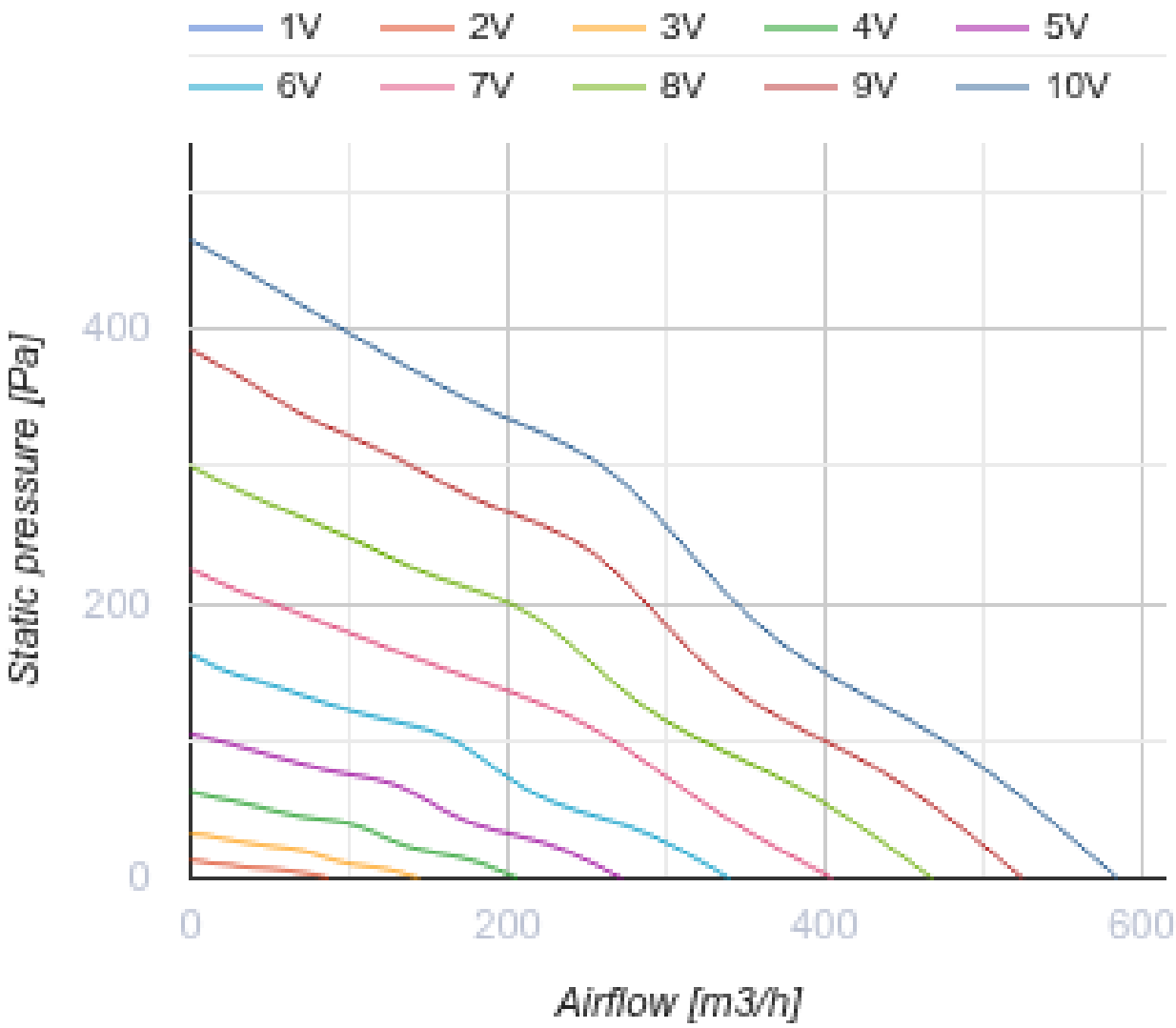
1V
2V
3V
4V
5V
6V
7V
8V
9V
10V
Static pressure [Pa]
400
200
0
0
200
400
600
Airflow [m3/h]

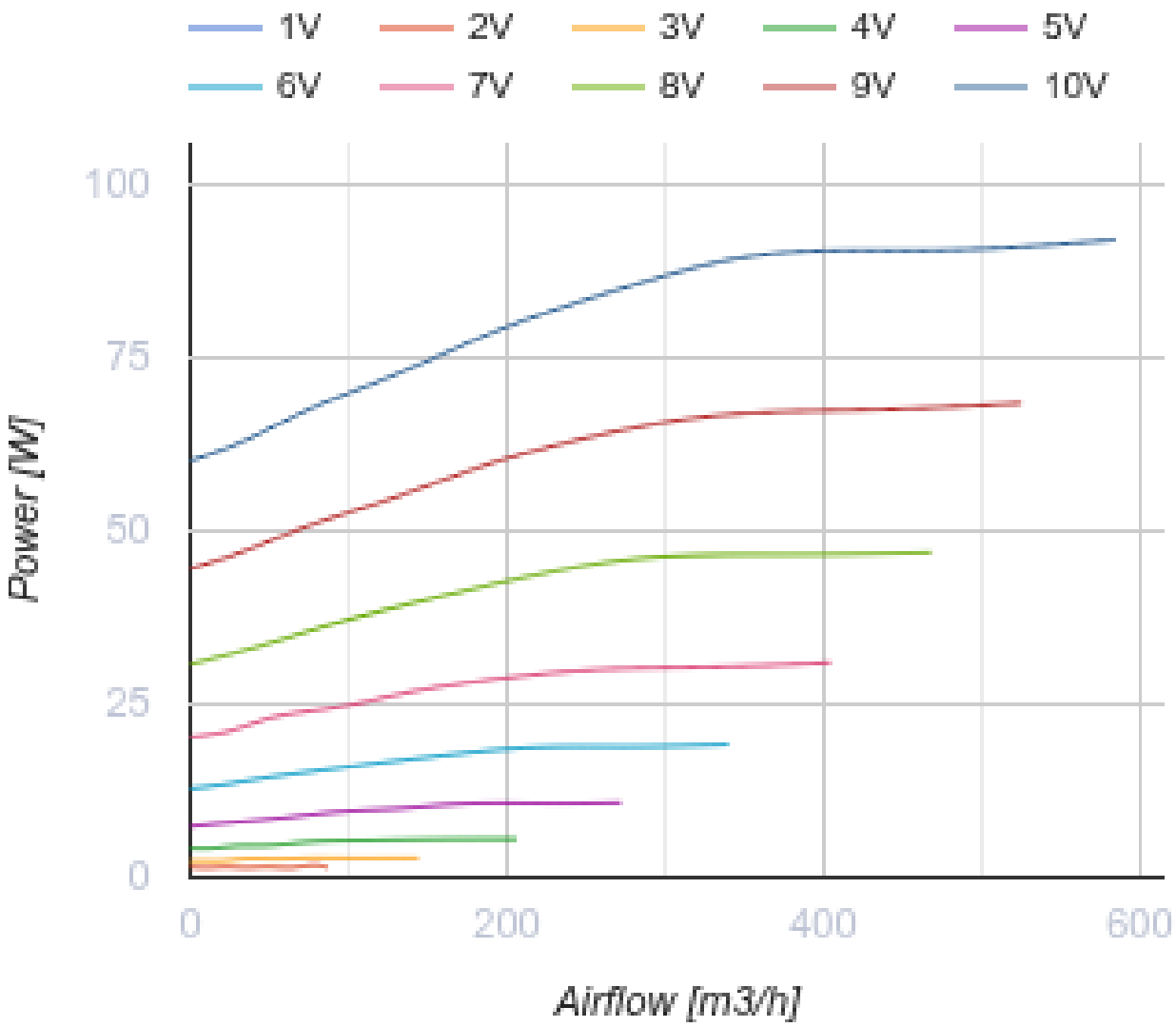

Dimensiones

ØD	B	H	L
160	300	400	140

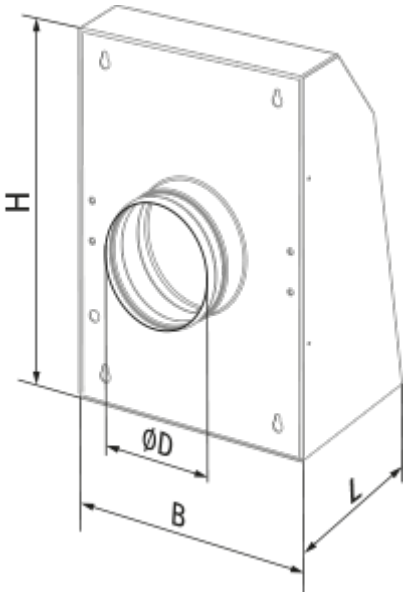
H
ØD
B
L

Ecodesign

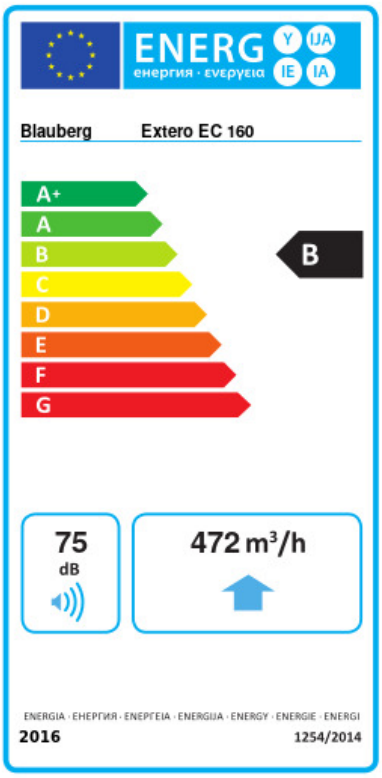

Trademark	Blauberg					
Model	Extero EC 160					
Specific energy consumption (SEC) (kWh/(m²/a))	Cold		Average		Warm	
	-54.1	A+	-27.1	B	-11.6	E
Tipo de unidad de ventilación	Unidireccional					
Tipo de accionamiento instalado	De velocidad variable					
Tipo de sistema de recuperación de calor	Ninguno					
Rango de caudal máximo (m³/h)	472					
Potencia eléctrica de entrada (W)	90.4					
Caudal nominal de referencia (m³/s)	0.092					
Presión estática en el punto de salida (Pa)	50					
Potencia específica absorbida (SPI) en el punto de referencia (W/(m³/h))	0.092					
Tipología de control	Control local					
Rangos máximos de fuga externa (%)	2.7					
Tipología declarada	RVU UVU					
Nivel de potencia acústica (dB(A))	75					
The annual electricity consumption (AEC) (kWh/a)	Cold		Average		Warm	
	49		49		49	
The annual heating saved (AHS) (kWh/a)	Cold		Average		Warm	
	5536		2830		1280	

Accesorios

Reguladores de motores EC

Nombre	La foto	Descripción
CDT E/0-10		Control de velocidad para motores EC

Sensores de humedad

Nombre	La foto	Descripción
HSE / HSI 1.5		Sensores

TE / TI 1.5		Temporizadores
LSE / LSI 1.5		Sensores
IRSE / IRSI 1.5		Sensores