

EVH 125-0.8-1

Precalentadores eléctricos de conducto para proteger el recuperador de la congelación

- Material de la carcasa: Acero galvanizado

	Unidad de medida	EVH 125-0.8-1
Dimensiones del conducto de aire conectado	mm	125
Cantidad de fases	-	1
Tensión mínima de alimentación	V	230
Tensión máxima de alimentación	V	230
Frecuencia de suministro de energía	Hz	50/60
Potencia nominal	W	800

Dimensiones

ØD	B	H	L	L1
124	155	251	306	190

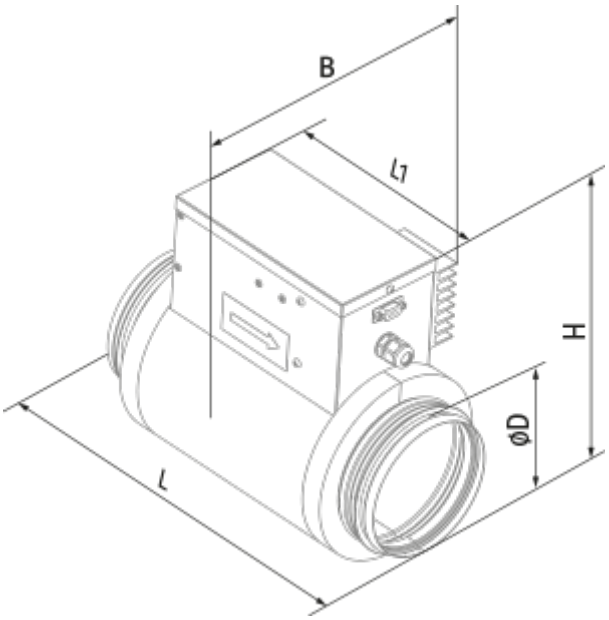
B
l1
H
ϕD
l