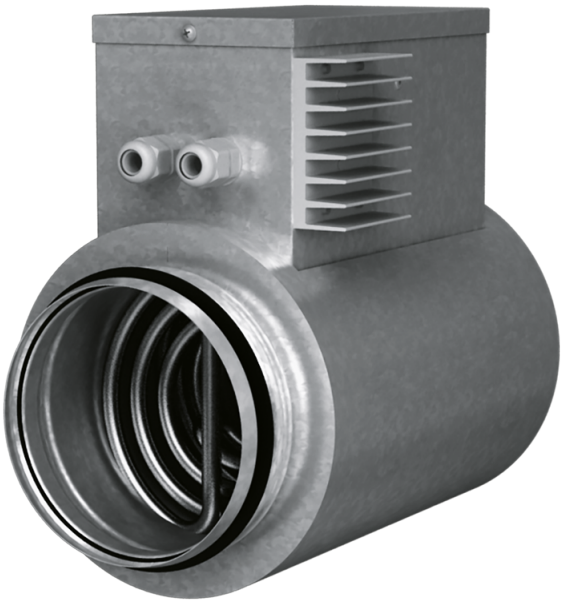

ENH 150-2.0-1 S21 V.2

Calentadores eléctricos de conducto para calentamiento adicional del aire de suministro

- Material de la carcasa: Acero galvanizado

	Unidad de medida	ENH 150-2.0-1 S21 V.2
Dimensiones del conducto de aire conectado	mm	150
Cantidad de fases	-	1
Tensión mínima de alimentación	V	230
Tensión máxima de alimentación	V	230
Frecuencia de suministro de energía	Hz	50/60
Potencia nominal	W	2000

Dimensiones

ØD	B	H	L	L1
150	189	280	306	192

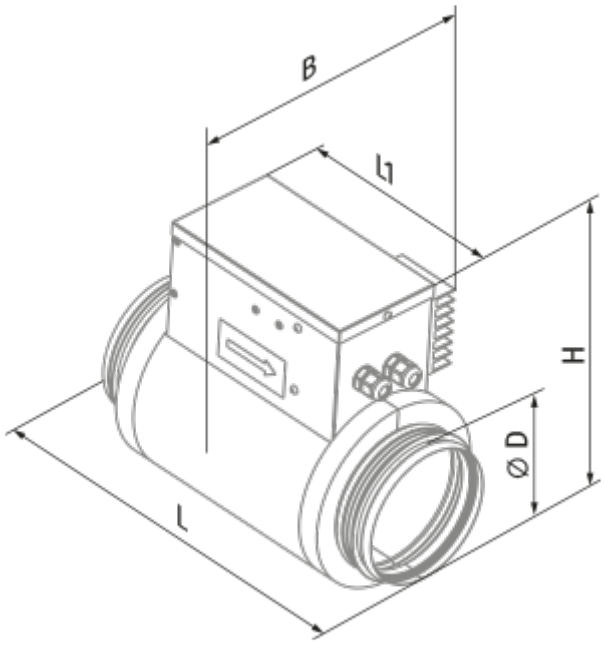
B
l1
H
ØD
L