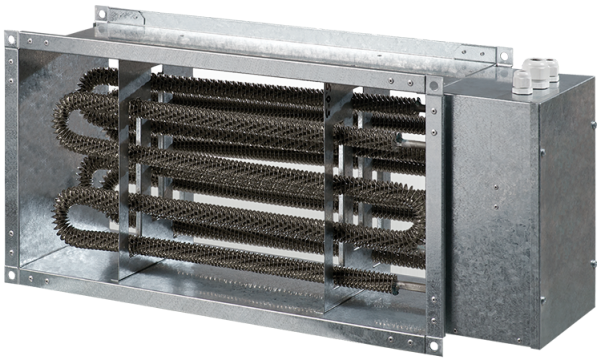

EKH 90x50-54

Calentadores eléctricos para conductos rectangulares

- Material de la carcasa: Acero galvanizado

	Unidad de medida	EKH 90x50-54
Cantidad de fases	-	3
Tensión mínima de alimentación	V	400
Tensión máxima de alimentación	V	400
Frecuencia de suministro de energía	Hz	50
Potencia nominal	W	54000
Peso	kg	33.5

Dimensiones

B	B1	B2	H	H1	H2	L
900	920	1040	500	520	540	750

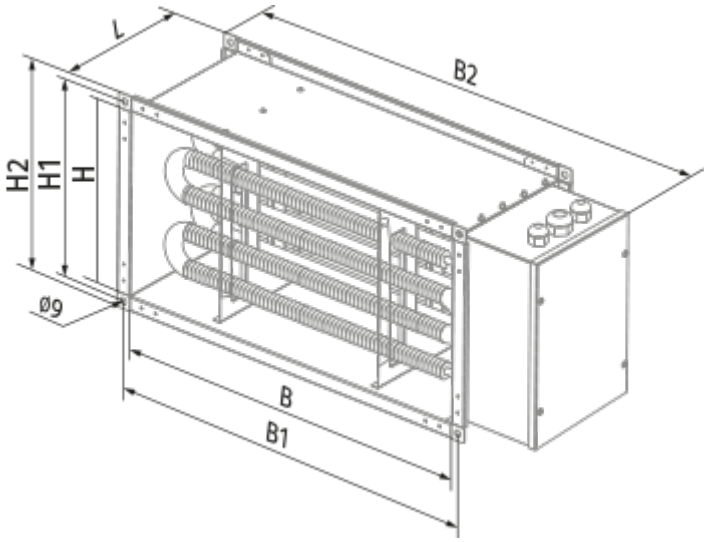
L
B2
H2
H1
H
Ø9
B
B1