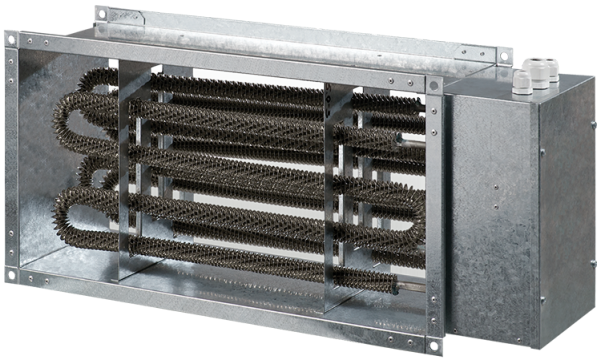

EKH 100x50-45

Calentadores eléctricos para conductos rectangulares

- Material de la carcasa: Acero galvanizado

	Unidad de medida	EKH 100x50-45
Cantidad de fases	-	3
Tensión mínima de alimentación	V	400
Tensión máxima de alimentación	V	400
Frecuencia de suministro de energía	Hz	50
Potencia nominal	W	45000
Peso	kg	33

Dimensiones

B	B1	B2	H	H1	H2	L
1000	1020	1140	500	520	540	750

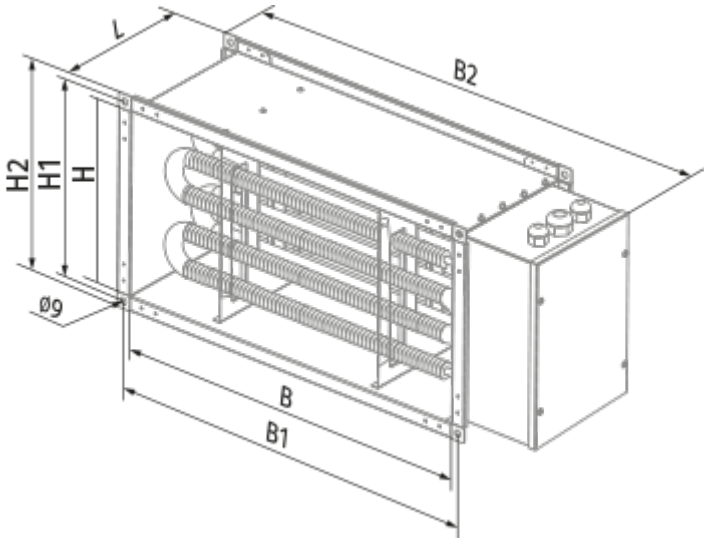
L
B2
H2
H1
H
Ø9
B
B1