

DWP2 315

Difusores de remolino

- Material de la carcasa: Acero

	Unidad de medida	DWP2 315
Peso	kg	0.767

Dimensiones

d	H
315	150

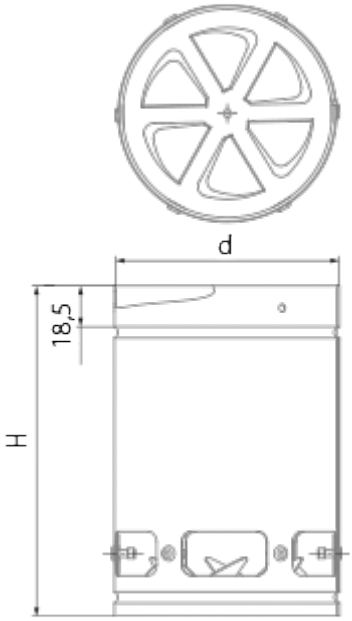
d
18,5
H