

DWP2 250

Difusores de remolino

- Material de la carcasa: Acero

	Unidad de medida	DWP2 250
Peso	kg	0.567

Dimensiones

d	H
250	150

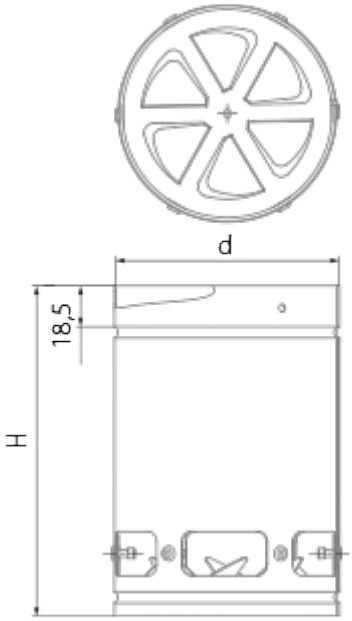
d
18,5
H