

DWP2 200

Difusores de remolino

- Material de la carcasa: Acero

	Unidad de medida	DWP2 200
Peso	kg	0.439

Dimensiones

d	H
200	150

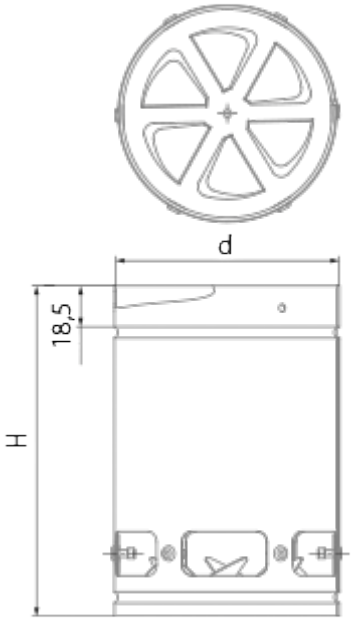
d
18,5
H