

DWP2 160

Difusores de remolino

- Material de la carcasa: Acero

	Unidad de medida	DWP2 160
Peso	kg	0.341

Dimensiones

d	H
160	150

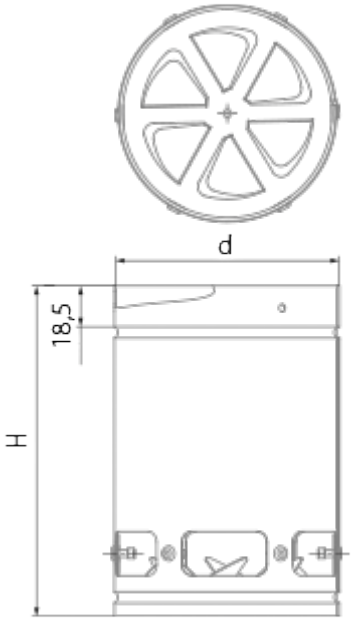
d
18,5
H