

DWP2 125

Difusores de remolino

- Material de la carcasa: Acero

	Unidad de medida	DWP2 125
Peso	kg	0.267

Dimensiones

d	H
125	150

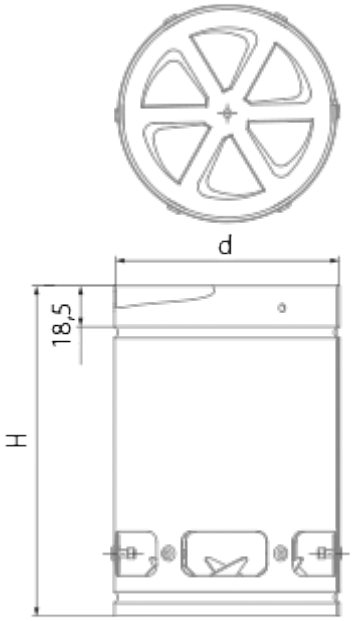
d
18,5
H