

DWP2 100

Difusores de remolino

- Material de la carcasa: Acero

	Unidad de medida	DWP2 100
Peso	kg	0.209

Dimensiones

d	H
100	150

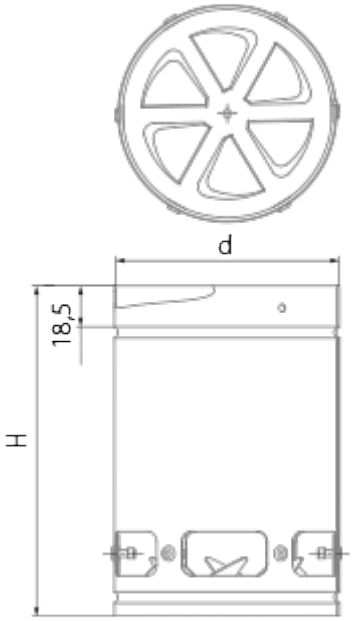
d
18,5
H