

# Ducto 100 T

Ventiladores axiales de conducto silenciosos, para ventilación de extracción o inyección con alto flujo de aire

- Nivel de presión sonora LpA a 3 m: 25
- Material de la carcasa: Plástico
- Temporizador: Temporizador de apagado

| | Unidad de medida | Ducto 100 T |
|---|---|---|
| Dimensiones del conducto de aire conectado | mm | 100 |
| Tensión máxima de alimentación | V | 240 |
| Tensión mínima de alimentación | V | 220 |
| Frecuencia de suministro de energía | Hz | 50 |
| Potencia nominal | W | 7.5 |
| Corriente máxima | A | 0.049 |
| Caudal máximo de aire | $m^3/h$ | 100 |
| Nivel de presión sonora LpA a 3 m | dB(A) | 25 |
| Peso | kg | 0.61 |
| Temperatura mínima del aire ambiente | °C | 1 |
| Temperatura máxima del aire ambiente | °C | 40 |
| Grado de protección IP | - | IPX4 |
| Material de rodete | - | Plástico |

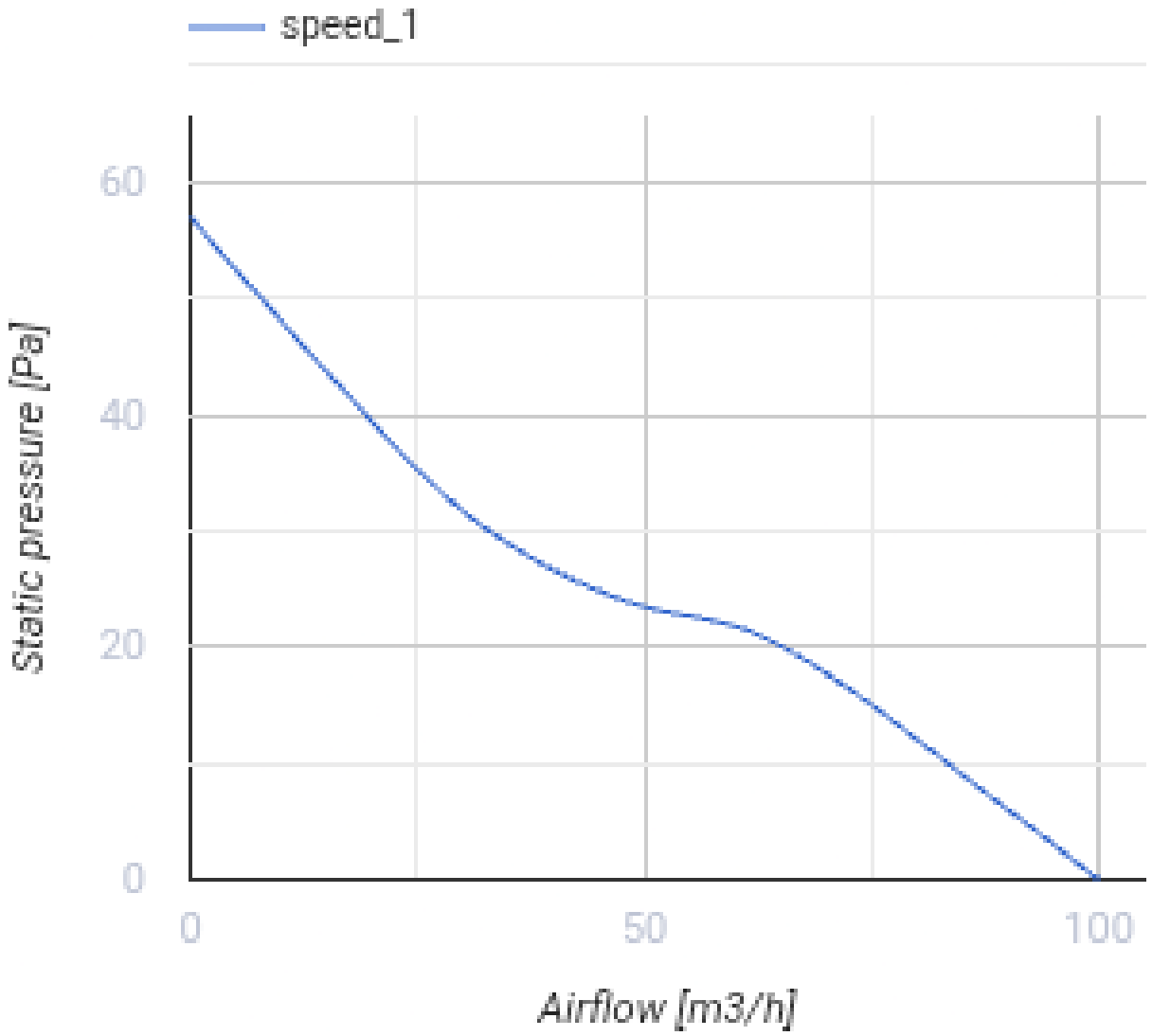


## Dimensiones

| L | ØD |
|---|---|
| 137.5 | 100 |

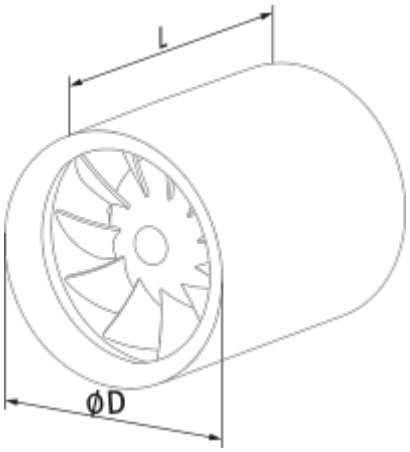
L
ØD

## Ecodesign

| | | | | | | |
|---|---|---|---|---|---|---|
| Trademark | Blauberg | | | | | |
| Model | Ducto 100 T | | | | | |
| Specific energy consumption (SEC) (kWh/(m²/a)) | Cold | | Average | | Warm | |
| | -34.6 | A | -16.7 | E | -6.4 | F |
| Tipo de unidad de ventilación | Unidireccional | | | | | |
| Tipo de accionamiento instalado | De una velocidad | | | | | |
| Tipo de sistema de recuperación de calor | Ninguno | | | | | |
| Rango de caudal máximo (m³/h) | 110 | | | | | |
| Potencia eléctrica de entrada (W) | 7.5 | | | | | |
| Caudal nominal de referencia (m³/s) | 0.021 | | | | | |
| Potencia específica absorbida (SPI) en el punto de referencia (W/(m³/h)) | 0.068 | | | | | |
| Tipología de control | Control horario | | | | | |
| Rangos máximos de fuga externa (%) | 2.7 | | | | | |
| Tipología declarada | RVU UVU | | | | | |
| Nivel de potencia acústica (dB(A)) | 45 | | | | | |
| The annual electricity consumption (AEC) (kWh/a) | Cold | | Average | | Warm | |
| | 81 | | 81 | | 81 | |
| The annual heating saved (AHS) (kWh/a) | Cold | | Average | | Warm | |
| | 3667 | | 1874 | | 848 | |