

Ducto 100

Ventiladores axiales de conducto silenciosos, para ventilación de extracción o inyección con alto flujo de aire

- Nivel de presión sonora LpA a 3 m: 25
- Material de la carcasa: Plástico

	Unidad de medida	Ducto 100
Dimensiones del conducto de aire conectado	mm	100
Tensión máxima de alimentación	V	240
Tensión mínima de alimentación	V	220
Frecuencia de suministro de energía	Hz	50
Potencia nominal	W	7.5
Corriente máxima	A	0.049
Caudal máximo de aire	m^3/h	100
Nivel de presión sonora LpA a 3 m	dB(A)	25
Peso	kg	0.61
Temperatura mínima del aire ambiente	°C	1
Temperatura máxima del aire ambiente	°C	40
Grado de protección IP	-	IPX4
Material de rodete	-	Plástico

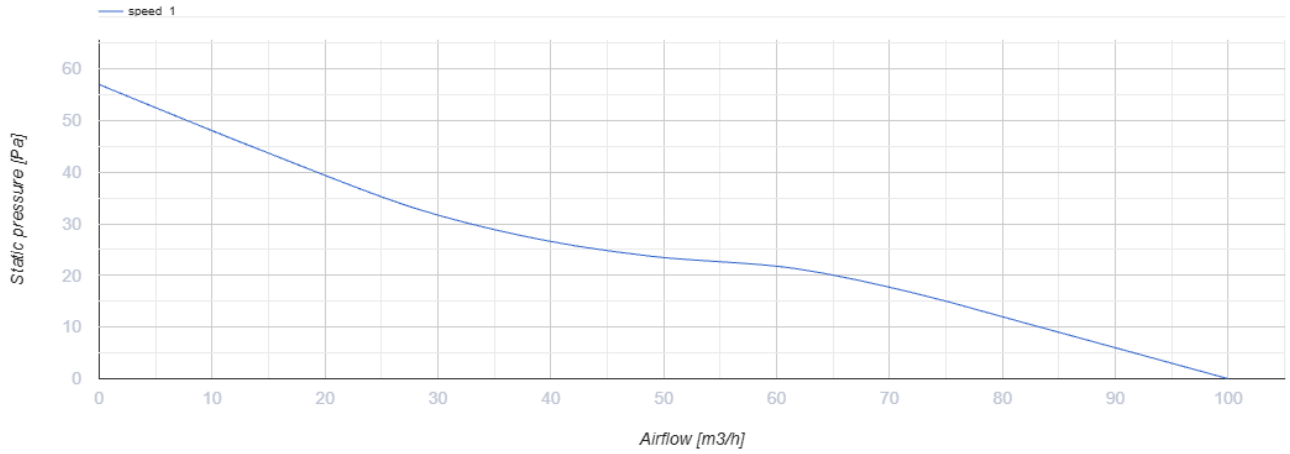

Dimensiones

L	ØD
137.5	100

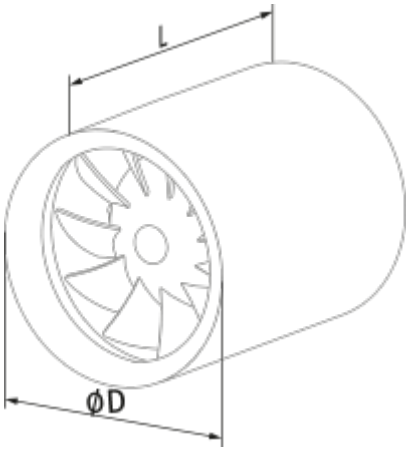

Ecodesign

Trademark	Blauberg					
Model	Ducto 100					
Specific energy consumption (SEC) (kWh/(m²/a))	Cold		Average		Warm	
	-31.4	B	-15	E	-5.6	F
Tipo de unidad de ventilación	Unidireccional					
Tipo de accionamiento instalado	De una velocidad					
Tipo de sistema de recuperación de calor	Ninguno					
Rango de caudal máximo (m³/h)	110					
Potencia eléctrica de entrada (W)	7.5					
Caudal nominal de referencia (m³/s)	0.021					
Potencia específica absorbida (SPI) en el punto de referencia (W/(m³/h))	0.068					
Tipología de control	Control manual					
Rangos máximos de fuga externa (%)	2.7					
Tipología declarada	RVU UVU					
Nivel de potencia acústica (dB(A))	45					
The annual electricity consumption (AEC) (kWh/a)	Cold		Average		Warm	
	85		85		85	
The annual heating saved (AHS) (kWh/a)	Cold		Average		Warm	
	3355		1715		776	