

DPL3 100 LED5W-6K T

Difusores plásticos para sistemas de ventilación y acondicionamiento de aire

- Material de la carcasa: Plástico

	Unidad de medida	DPL3 100 LED5W-6K T
Tensión mínima de alimentación	V	220
Tensión máxima de alimentación	V	240
Frecuencia de suministro de energía	Hz	50
Potencia nominal	W	5
Grado de protección IP	-	IPX4

Dimensiones

D	D1	L	L1
173	97	60	17.6

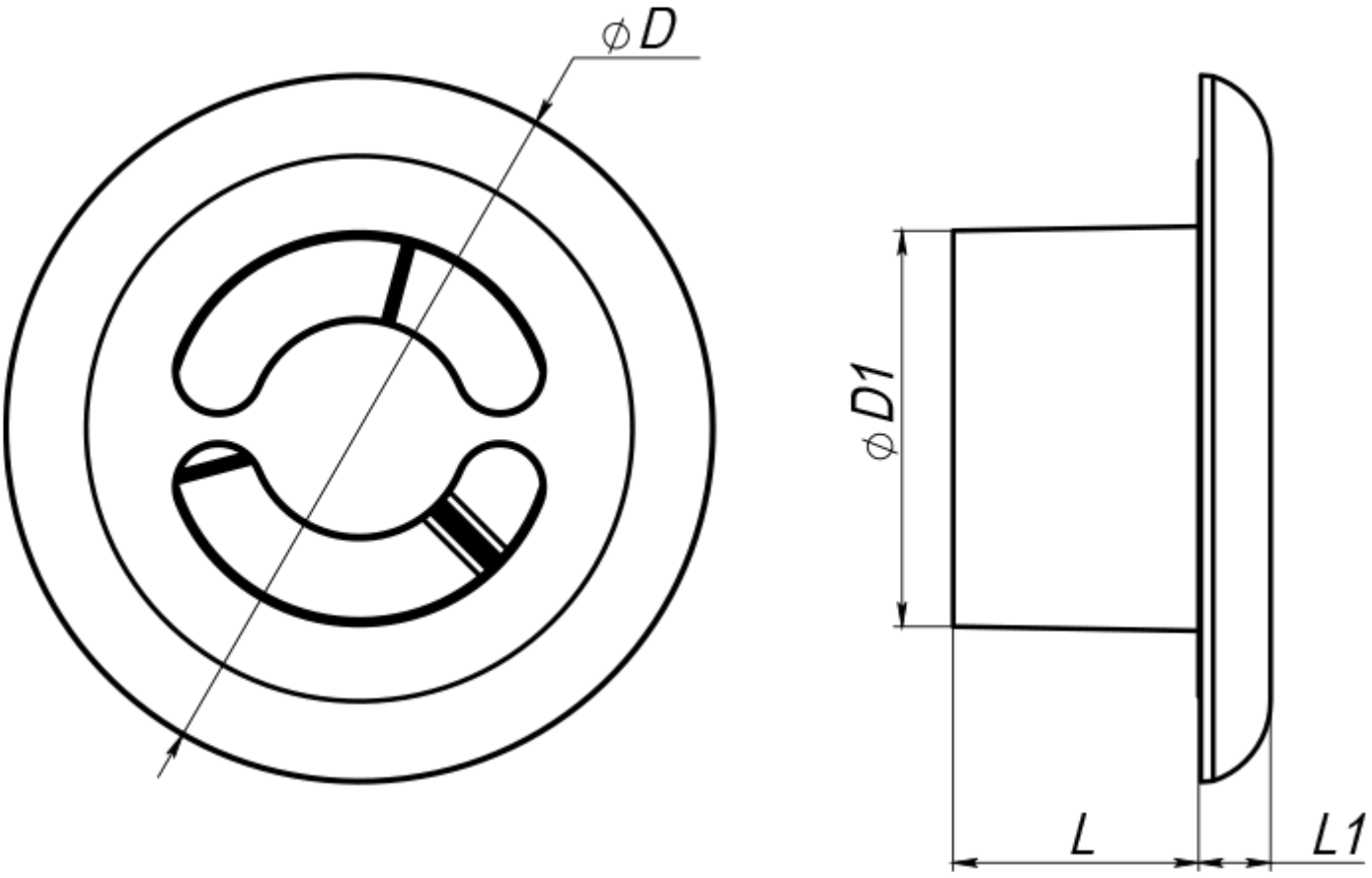
ϕD
ϕD1
L
L1