

DPK 125 R

El difusor es compatible con todo tipo de paneles decorativos de diseño, incluidos los paneles de vidrio

• Material de la carcasa: Plástico

	Unidad de medida	DPK 125 R
Dimensiones del conducto de aire conectado	mm	125

Dimensiones

D	W	L
124	165	88

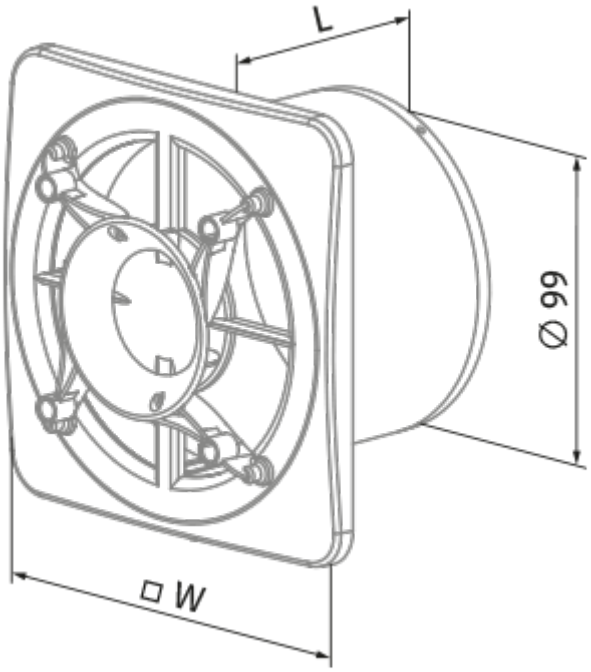
L
Ø 99
□ W