

CIVIC EC D1B 300 S21 V.2

La unidades CIVIC EC DB V.2 está diseñada para la ventilación descentralizada de escuelas, oficinas u otros establecimientos sociales y comerciales

- Nivel de presión sonora LpA a 3 m: 34
- Nivel de presión sonora LpA a 1 m: 44
- Tipo de intercambiador de calor: A contraflujo
- Material del intercambiador de calor: Poliestireno
- Filtro de inyección: ISO ePM1 60 % (F7)
- Filtro de extracción: ISO Coarse >60% (G4)
- En carcasa con aislamiento acústico
- Derivación: Automático
- Protocolo BMS: ModBus
- Control: Smartphone
- Material de la carcasa: Acero revestido
- Sensor de humedad: Opcional
- Sensor de CO2: Opcional
- Sensor PM2,5: Opcional
- Sensor de temperatura: Integrado

	Unidad de medida	CIVIC EC D1B 300 S21 V.2
Dimensiones del conducto de aire conectado	mm	200
Cantidad de fases	-	1
Tensión mínima de alimentación	V	230
Tensión máxima de alimentación	V	230
Frecuencia de suministro de energía	Hz	50/60
Potencia nominal	W	204
Corriente máxima	A	1.5
Caudal máximo de aire	m³/h	300
Nivel de presión sonora LpA a 3 m	dB(A)	34
Nivel de presión sonora LpA a 1 m	dB(A)	44
Eficiencia máxima de la recuperación del calor	%	92
Tipo de intercambiador de calor	-	A contraflujo
Material del intercambiador de calor	-	Poliestireno
Peso	kg	78
Filtro de inyección	-	ISO ePM1 60 % (F7)
Filtro de extracción	-	ISO Coarse >60% (G4)
Temperatura máxima del aire transportado	°C	40
Temperatura mínima del aire transportado	°C	-25
Temperatura máxima del aire ambiente	°C	40

Temperatura mínima del aire ambiente	°C	1
Grado de protección IP	-	IP20
Humedad máxima del aire ambiente	%	60
Grado de protección IP del variador	-	IP44
Grosor mínimo de la pared	mm	100
Grosor máximo de la pared	mm	2000

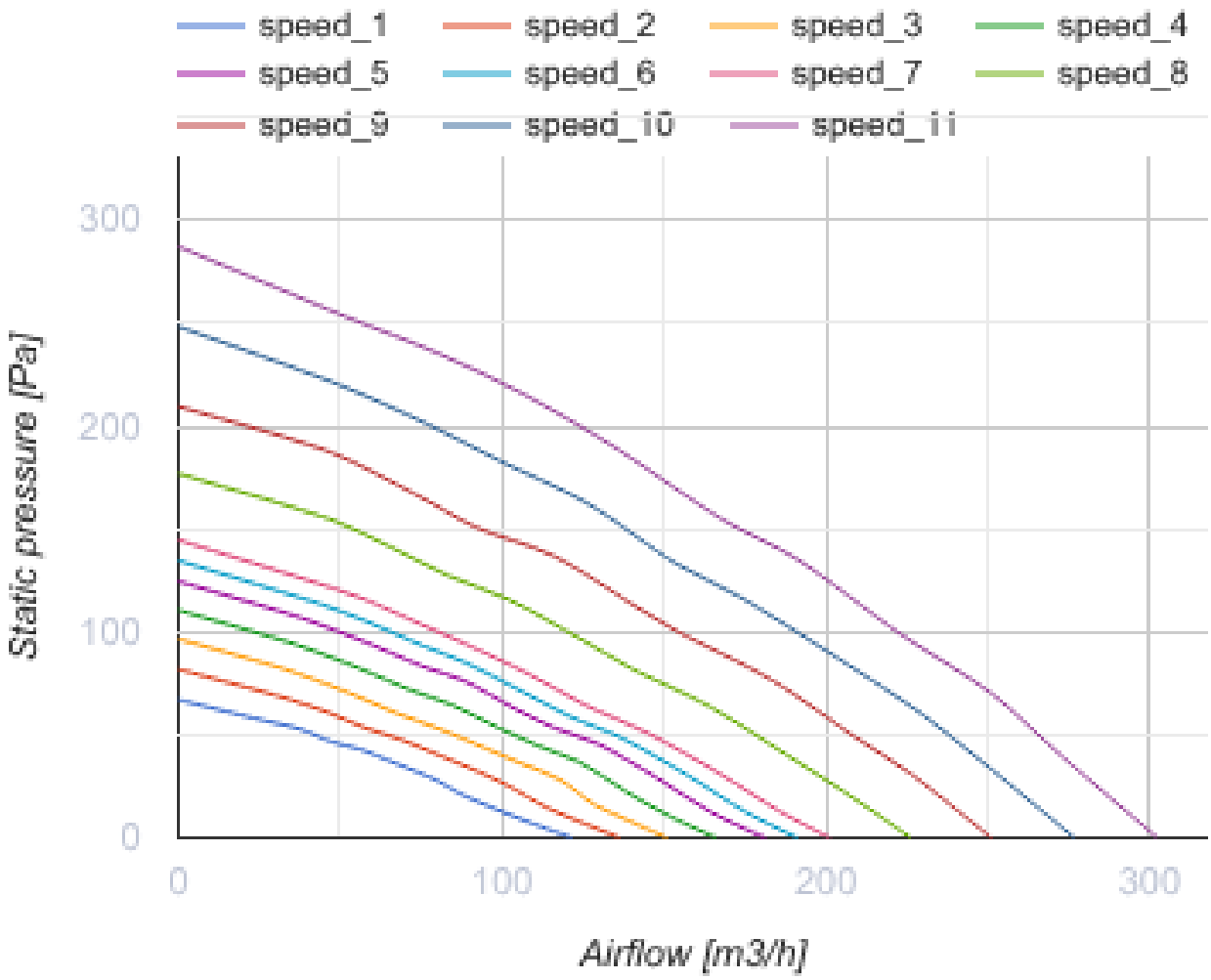

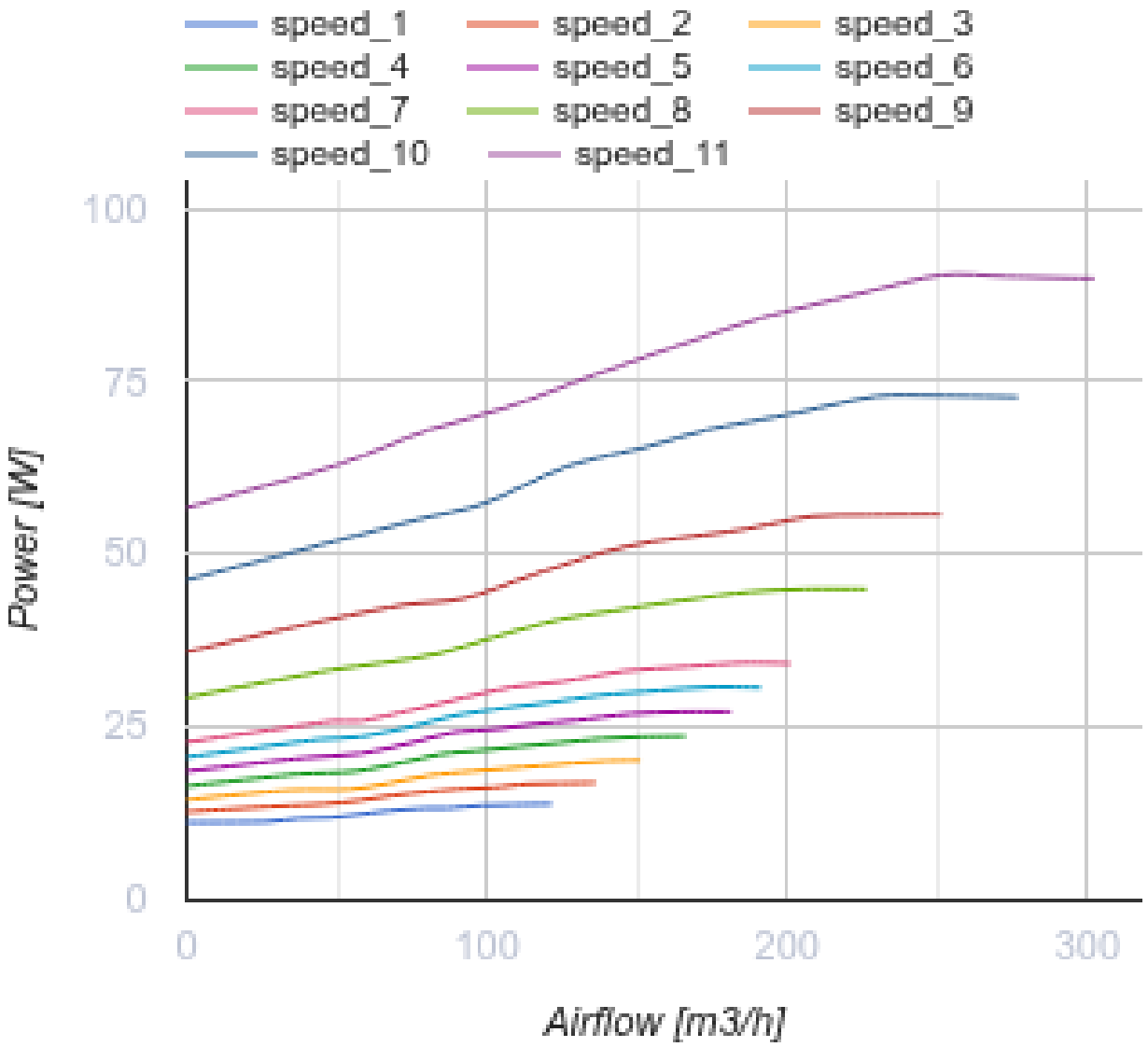

Dimensiones

ØD	H	H1	H2	L	L1	L2	L3	L4	W / B	W1 / B1	W2 / B2	W3 / B3
200	402	450	45	1200	764	218	1122	445	1139	181	530	281

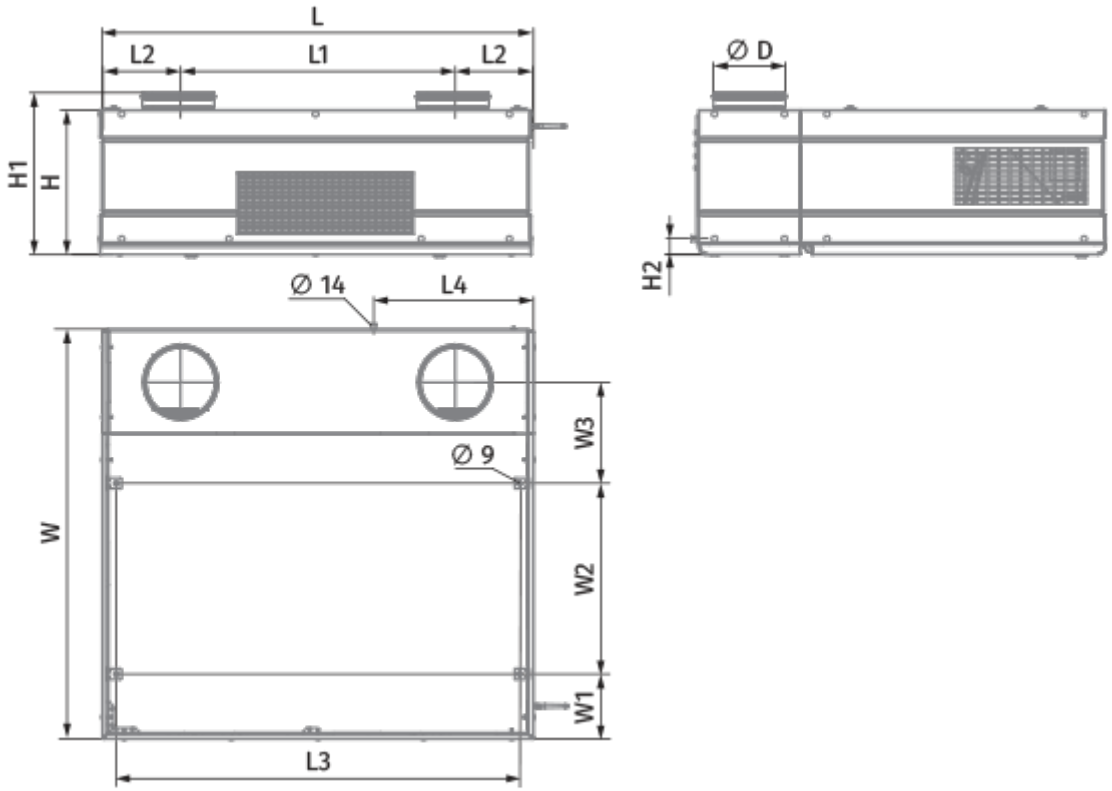

Accesorios

Sifón de drenaje de condensado

Nombre	La foto	Descripción
SFK 20x32		Sifón hidráulico para drenaje de condensados

Otros accesorios

Nombre	La foto	Descripción
CP-2		Bomba de drenaje

Paneles de control para UTAs

Nombre	La foto	Descripción
S25		Panel de control LCD
S22		Paneles de control

S22 Wi-Fi		Paneles de control

Sensores de CO2

Nombre	La foto	Descripción
CD-1		Sensores de CO2
CD-2		Sensores de CO2
CD-3		Carbon dioxide sensor

Sensores de humedad

Nombre	La foto	Descripción
FS2		Sensor de humedad
HR-S		Higrostato electromecánico

Sensores

Nombre	La foto	Descripción
DPWC11200		Sensor de humedad y temperatura
DPWQ40200		Sensor de CO2

Sensores de COV

Nombre	La foto	Descripción
DPWQ30600		Sensor de VOC

Otros accesorios

Nombre	La foto	Descripción

FP 320x211x48 F7		F7 panel filter
FP 320x373x48 G4		G4 panel filter

Otros accesorios

Nombre	La foto	Descripción
VDC Civic 300 DB		Module of vertical duct connection