

# Centro-M EC 250

Ventiladores centrífugos de conducto con motores EC

- Nivel de presión sonora LpA a 3 m: 49
- Tipo de rodete: Centrífugo de palas curvadas hacia atrás
- Material de la carcasa: Acero revestido
- Instalación en cualquier posición

| | Unidad de medida | Centro-M EC 250 |
|---|---|---|
| Dimensiones del conducto de aire conectado | mm | 250 |
| Cantidad de fases | - | 1 |
| Tensión mínima de alimentación | V | 230 |
| Tensión máxima de alimentación | V | 230 |
| Frecuencia de suministro de energía | Hz | 50/60 |
| Potencia nominal | W | 161 |
| Corriente máxima | A | 1.25 |
| Caudal máximo de aire | m³/h | 1300 |
| Velocidad de rotación a 50 Hz | - | 3820 |
| Nivel de presión sonora LpA a 3 m | dB(A) | 49 |
| Peso | kg | 5.1 |
| Temperatura máxima del aire transportado | °C | 60 |
| Temperatura mínima del aire transportado | °C | -25 |
| Grado de protección IP | - | IPX4 |
| Grado de protección IP del variador | - | IP44 |
| Material de rodete | - | Plástico |

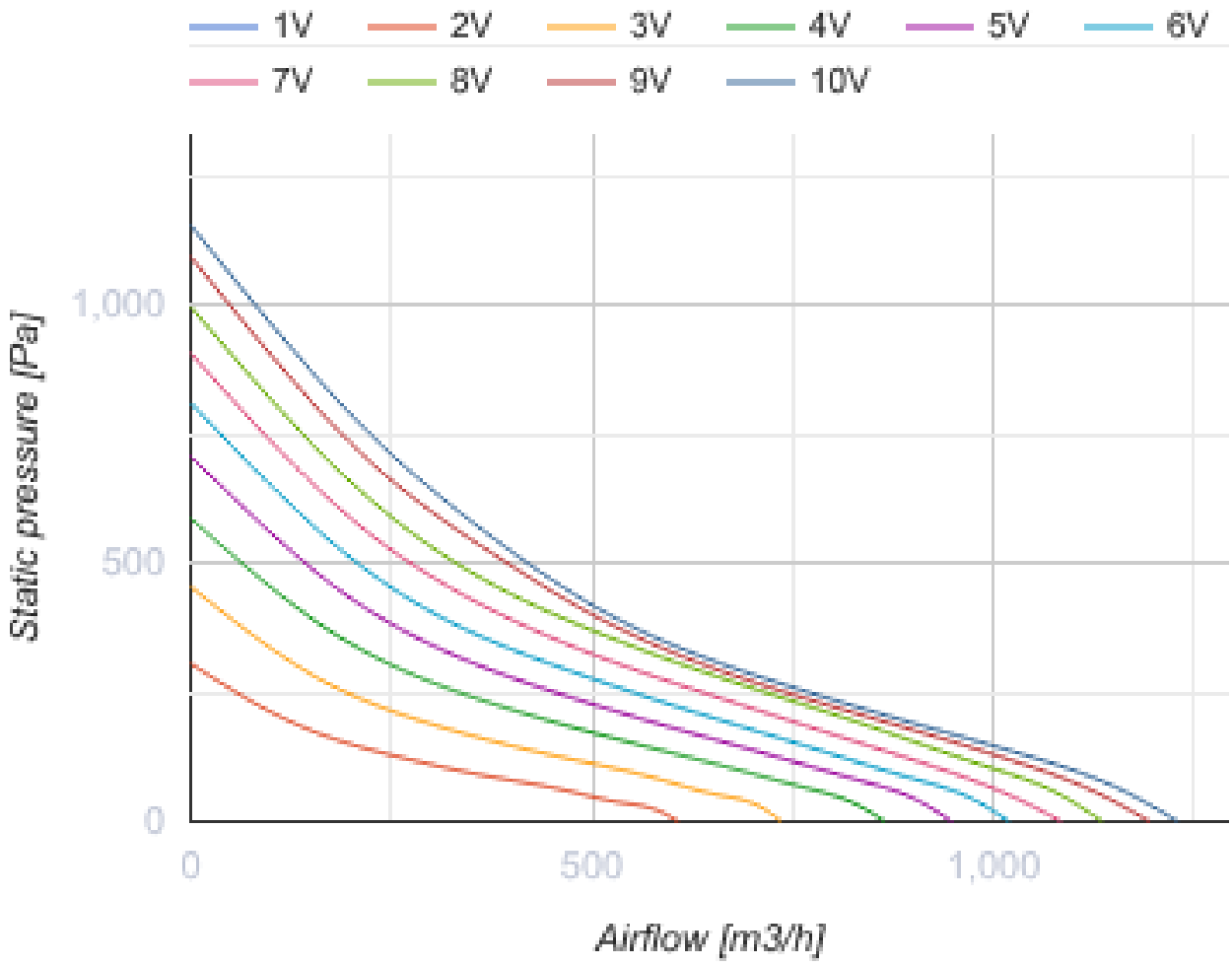
1V
2V
3V
4V
5V
6V
7V
8V
9V
10V
Static pressure [Pa]
1,000
500
0
0
500
1,000
Airflow [m3/h]

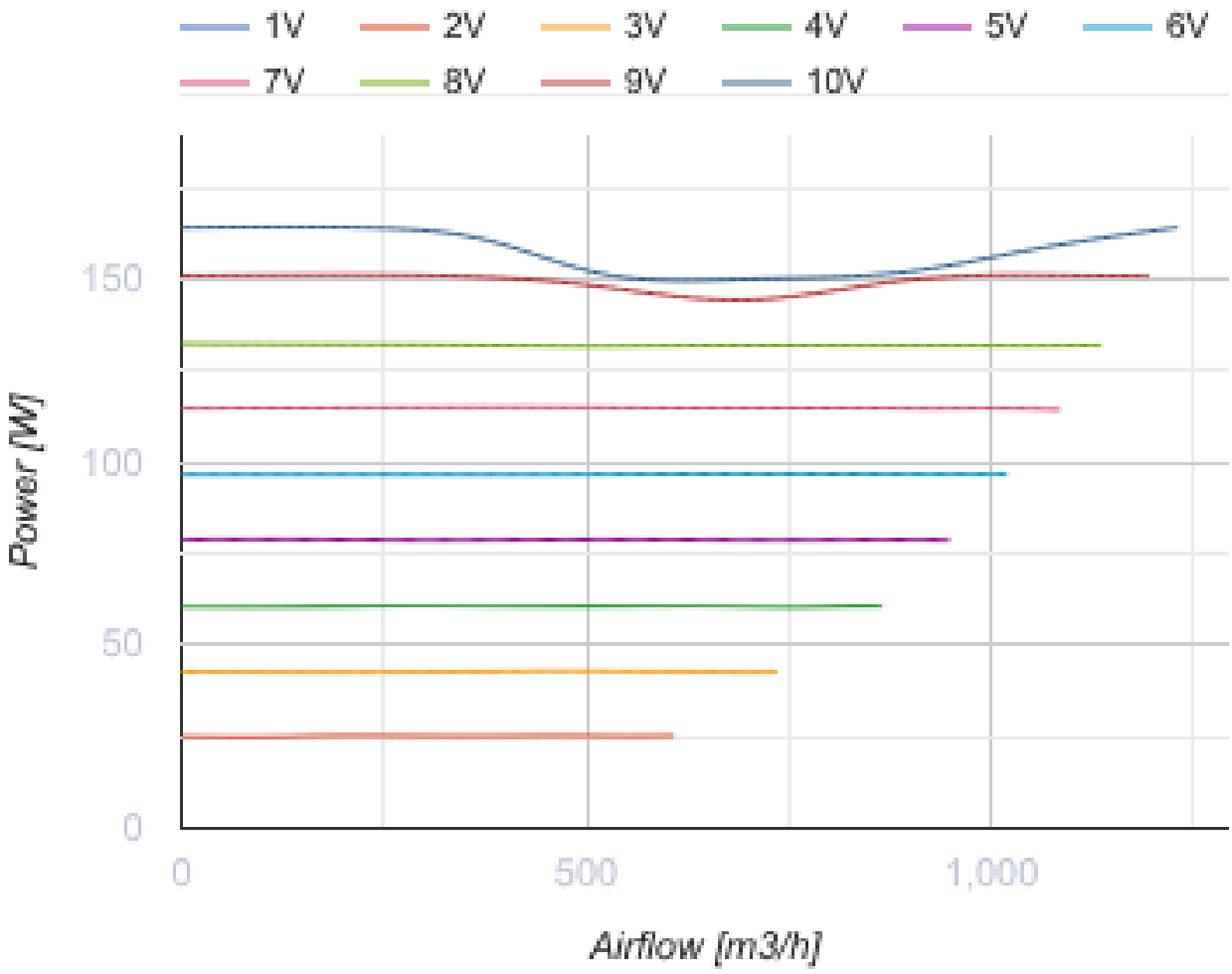


## Dimensiones

| ØD | ØD1 | B | B1 | L | L1 | L2 | L3 | H |
|---|---|---|---|---|---|---|---|---|
| 248 | 345 | 395 | 355 | 250 | 25 | 30 | 40 | 435 |

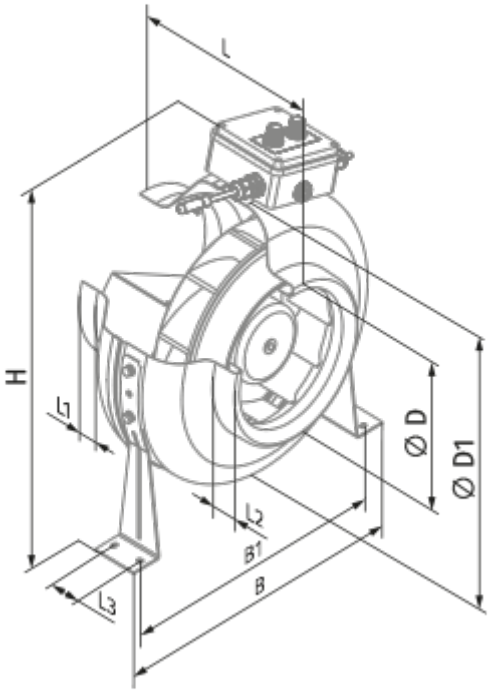
L
H
L1
L2
L3
B1
B
Ø D
Ø D1

## Ecodesign

| | |
|---|---|
| Trademark | Blauberg |
| Model | Centro-M EC 250 |
| Tipo de unidad de ventilación | Unidireccional |
| Tipo de accionamiento instalado | VSD integrado |
| Tipo de sistema de recuperación de calor | Ninguno |
| Presión estática externa para el caudal de aire nominal (Pa) | 413 |
| Rangos máximos de fuga externa (%) | 2.7 |
| Eficiencia estática (%) | 44.7 |
| Tipología declarada | NRVU UVU |
| Potencia eléctrica efectiva de entrada (kW) | 0.152 |
| Nivel de potencia acústica (dB(A)) | 66 |

## Accesorios

### Para conductos redondos

| Nombre | La foto | Descripción |
|---|---|---|
| SD 250/600 |  | Silenciadores para conductos redondos |
| SD 250/900 |  | Silenciadores para conductos redondos |
| SD 250/1200 |  | Silenciadores para conductos redondos |

### Para conductos redondos

| Nombre | La foto | Descripción |
|---|---|---|
| KFBK 250 |  | Cajas filtrantes para conductos redondos |
| KFBT 250 G4 |  | Cajas filtrantes con filtros de bolsillo para conductos redondos |

| | | |
|---|---|---|
| KFBT 250 F5 |  | Cajas filtrantes con filtros de bolsillo para conductos redondos |
| KFBT 250 F7 |  | Cajas filtrantes con filtros de bolsillo para conductos redondos |

### Para conductos redondos

| Nombre | La foto | Descripción |
|---|---|---|
| VRV 250 |  | Válvulas antirretorno con resorte para conductos redondos |

### Para conductos redondos

| Nombre | La foto | Descripción |
|---|---|---|
| VKA 250 |  | Compuertas para conductos redondos |

### Calentadores de agua

| Nombre | La foto | Descripción |
|---|---|---|
| WKH 250-2 |  | Calentadores de agua de conductos para conductos redondos |
| WKH 250-4 |  | Calentadores de agua de conductos para conductos redondos |

### Calentadores eléctricos

| Nombre | La foto | Descripción |
|---|---|---|
| EKH 250-1.2 |  | Calentadores eléctricos de conductos para conductos redondos |
| EKH 250-2.0 |  | Calentadores eléctricos de conductos para conductos redondos |
| EKH 250-2.4 |  | Calentadores eléctricos de conductos para conductos redondos |

| | | |
|---|---|---|
| EKH 250-3.0 |  | Calentadores eléctricos de conductos para conductos redondos |

### Reguladores de motores EC

| Nombre | La foto | Descripción |
|---|---|---|
| CDT E/0-10 |  | Control de velocidad para motores EC |