

Centro-M EC 125

Ventiladores centrífugos de conducto con motores EC

- Nivel de presión sonora LpA a 3 m: 45
- Tipo de rodete: Centrífugo de palas curvadas hacia atrás
- Material de la carcasa: Acero revestido
- Instalación en cualquier posición

	Unidad de medida	Centro-M EC 125
Dimensiones del conducto de aire conectado	mm	125
Cantidad de fases	-	1
Tensión mínima de alimentación	V	230
Tensión máxima de alimentación	V	230
Frecuencia de suministro de energía	Hz	50/60
Potencia nominal	W	95
Corriente máxima	A	0.78
Caudal máximo de aire	m^3/h	480
Velocidad de rotación a 50 Hz	-	3642
Nivel de presión sonora LpA a 3 m	dB(A)	45
Peso	kg	3.2
Temperatura máxima del aire transportado	°C	60
Temperatura mínima del aire transportado	°C	-25
Grado de protección IP	-	IPX4
Grado de protección IP del variador	-	IP44
Material de rodete	-	Plástico

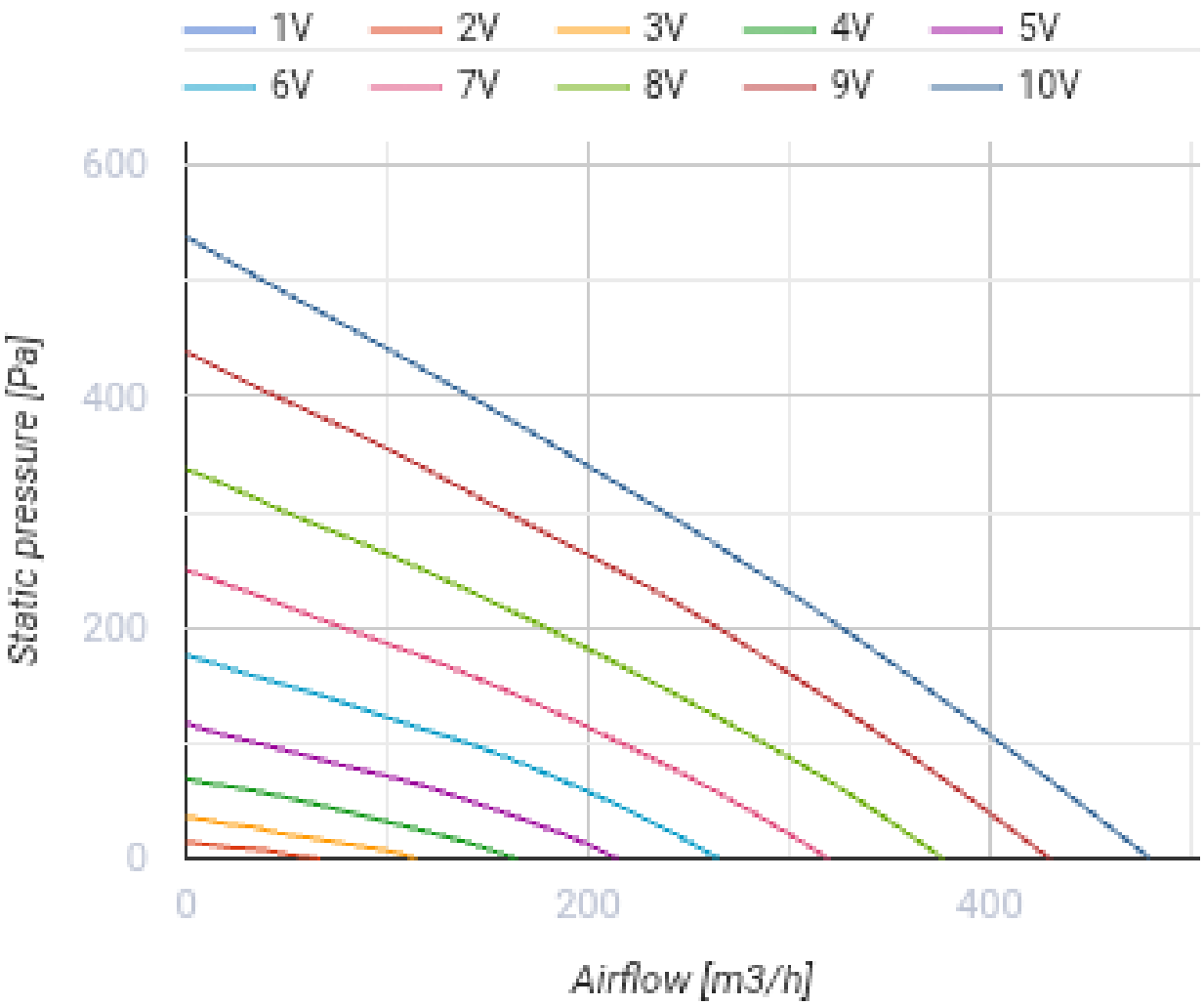
1V
2V
3V
4V
5V
6V
7V
8V
9V
10V
600
400
200
0
Static pressure [Pa]
0
200
400
Airflow [m3/h]

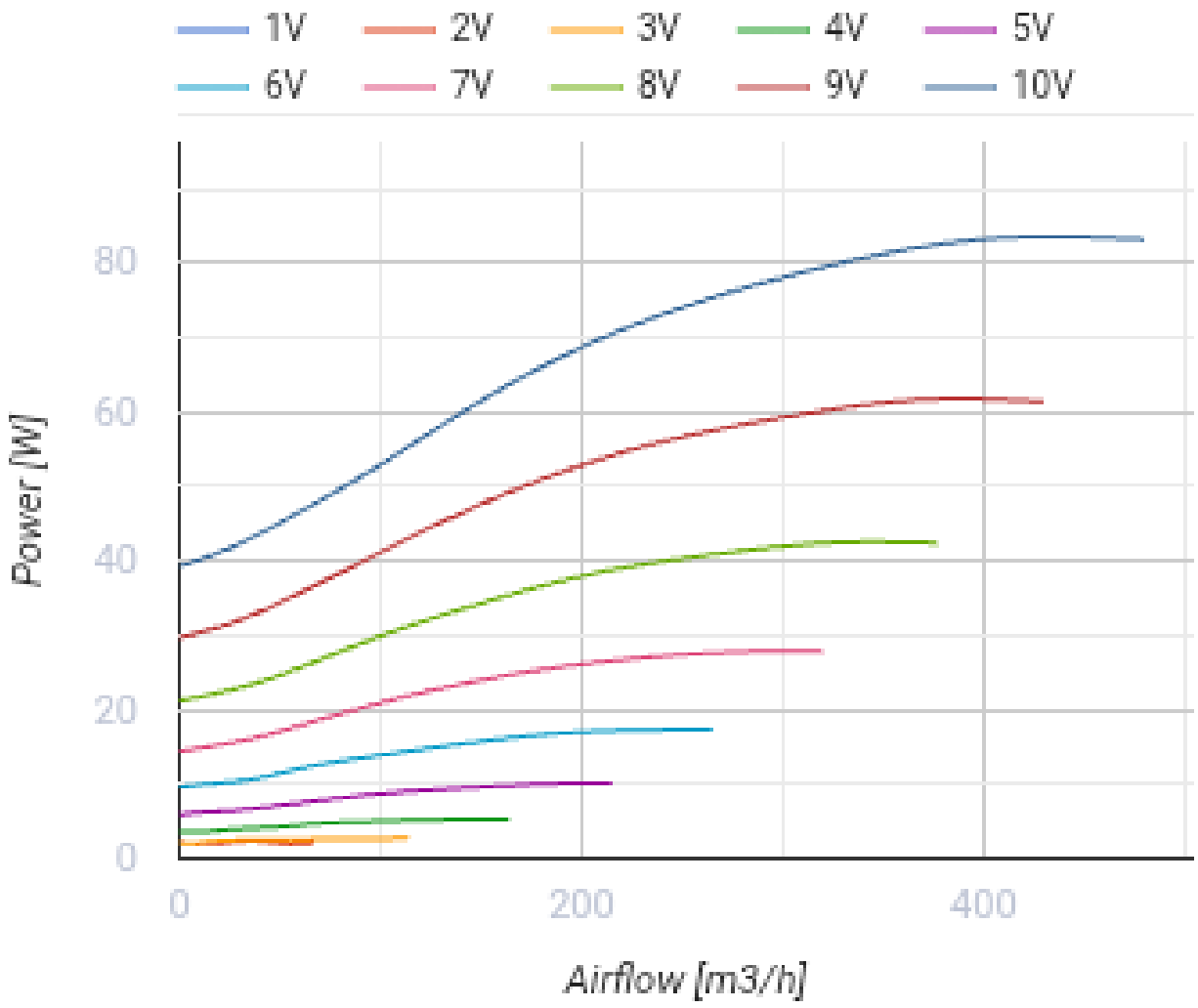

Dimensiones

Ø D	Ø D1	B	B1	L	L1	L2	L3	H
124	245	300	260	190	20	20	30	330

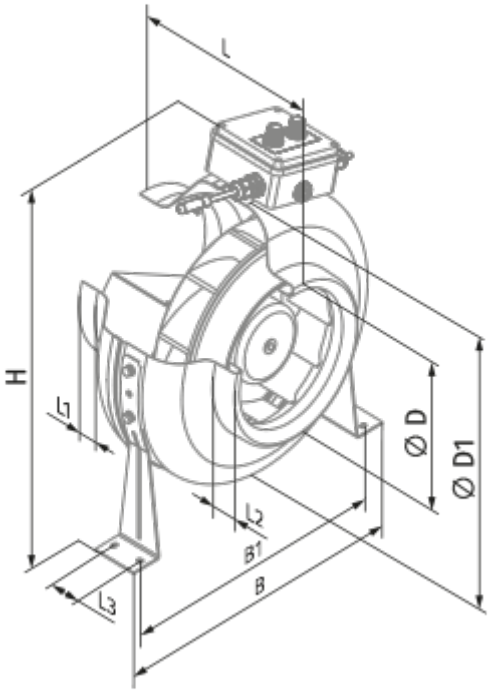
L
H
L1
L2
L3
B1
B
Ø D
Ø D1

Ecodesign

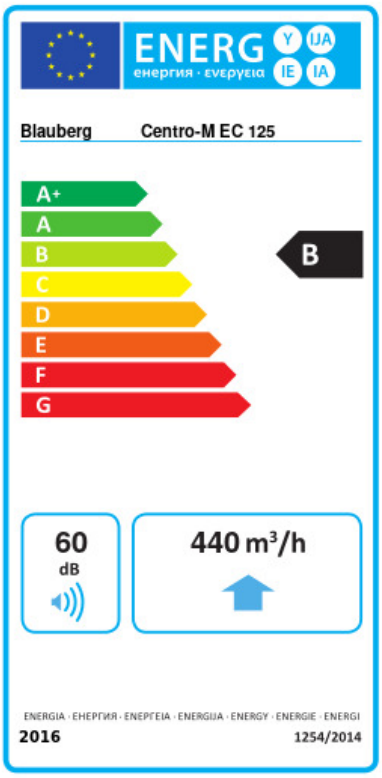

Trademark	Blauberg					
Model	Centro-M EC 125					
Specific energy consumption (SEC) (kWh/(m²/a))	Cold		Average		Warm	
	-53.9	A+	-26.8	B	-11.3	E
Tipo de unidad de ventilación	Unidireccional					
Tipo de accionamiento instalado	De velocidad variable					
Tipo de sistema de recuperación de calor	Ninguno					
Rango de caudal máximo (m³/h)	440					
Potencia eléctrica de entrada (W)	93.5					
Caudal nominal de referencia (m³/s)	0.086					
Presión estática en el punto de salida (Pa)	50					
Potencia específica absorbida (SPI) en el punto de referencia (W/(m³/h))	0.11					
Tipología de control	Control local					
Rangos máximos de fuga externa (%)	2.7					
Tipología declarada	RVU UVU					
Nivel de potencia acústica (dB(A))	60					
The annual electricity consumption (AEC) (kWh/a)	Cold		Average		Warm	
	58		58		58	
The annual heating saved (AHS) (kWh/a)	Cold		Average		Warm	
	5536		2830		1280	

Accesorios

Para conductos redondos

Nombre	La foto	Descripción
SD 125/600		Silenciadores para conductos redondos
SD 125/900		Silenciadores para conductos redondos

SD 125/1200		Silenciadores para conductos redondos

Para conductos redondos

Nombre	La foto	Descripción
KFBK 125		Cajas filtrantes para conductos redondos
KFBT 125 G4		Cajas filtrantes con filtros de bolsillo para conductos redondos
KFBT 125 F5		Cajas filtrantes con filtros de bolsillo para conductos redondos
KFBT 125 F7		Cajas filtrantes con filtros de bolsillo para conductos redondos

Para conductos redondos

Nombre	La foto	Descripción
VRV 125		Válvulas antirretorno con resorte para conductos redondos

Para conductos redondos

Nombre	La foto	Descripción
VKA 125		Compuertas para conductos redondos

Calentadores de agua

Nombre	La foto	Descripción
WKH 125-2		Calentadores de agua de conductos para conductos redondos
WKH 125-4		Calentadores de agua de conductos para conductos redondos

Calentadores eléctricos

Nombre	La foto	Descripción

EKH 125-0.6		Calentadores eléctricos de conductos para conductos redondos
EKH 125-0.8		Calentadores eléctricos de conductos para conductos redondos
EKH 125-1.2		Calentadores eléctricos de conductos para conductos redondos
EKH 125-1.6		Calentadores eléctricos de conductos para conductos redondos
EKH 125-2.4		Calentadores eléctricos de conductos para conductos redondos

Reguladores de motores EC

Nombre	La foto	Descripción
CDT E/0-10		Control de velocidad para motores EC

Guarniciones

Nombre	La foto	Descripción
K 125		Abrazadera para conductos flexibles redondos