

Ceileo Compact DC 110 Light

Ventiladores de extracción de perfil bajo con bajo nivel sonoro para montaje en el techo

• Nivel de presión sonora LpA a 3 m: 25
• Iluminación
• Control: Panel de control integrado
• Tipo de rodete: Centrífugo de palas curvadas hacia delante
• Material de la carcasa: Acero galvanizado
• Protección antirretorno del aire: Compuerta antirretorno
• Temporizador: Temporizador de apagado, Temporizador de encendido

	Unidad de medida	Ceileo Compact DC 110 Light
Dimensiones del conducto de aire conectado	mm	100
Tensión máxima de alimentación	V	240
Tensión mínima de alimentación	V	120
Frecuencia de suministro de energía	Hz	50/60
Potencia nominal	W	19
Corriente máxima	A	0.18
Caudal máximo de aire	m³/h	187
Velocidad de rotación a 50 Hz	-	1100
Nivel de presión sonora LpA a 3 m	dB(A)	25
Peso	kg	6.4
Temperatura mínima del aire ambiente	°C	1
Temperatura máxima del aire ambiente	°C	40
Grado de protección IP	-	IPX2

Dimensiones

Ø d	L1	L2	A	B	C	E	H	h	G
98	100	40.5	330	278	255	395	134	57	max 620

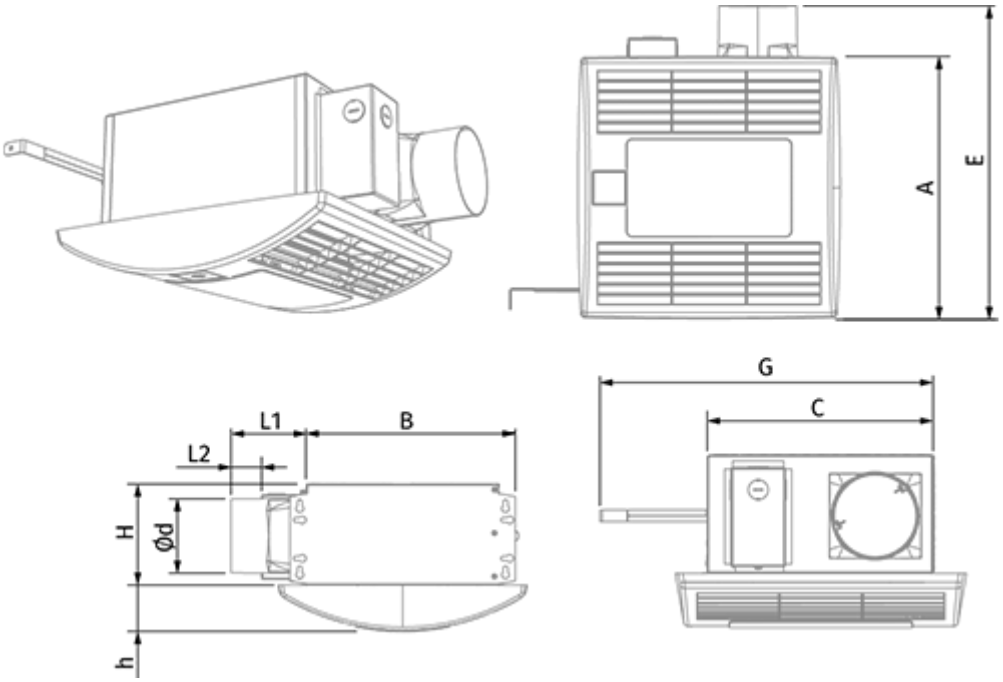
A
E
G
C
L1
B
L2
H
Ød
h

Ecodesign

Trademark	Blauberg					
Model	Ceileo Compact DC 110 Light					
Specific energy consumption (SEC) (kWh/(m²/a))	Cold		Average		Warm	
	-33.6	B	-15.7	E	-5.4	F
Tipo de unidad de ventilación	Unidireccional					
Tipo de accionamiento instalado	De velocidad variable					
Tipo de sistema de recuperación de calor	Ninguno					
Rango de caudal máximo (m³/h)	90					
Potencia eléctrica de entrada (W)	14					
Caudal nominal de referencia (m³/s)	0.037					
Presión estática en el punto de salida (Pa)	50					
Potencia específica absorbida (SPI) en el punto de referencia (W/(m³/h))	0.109					
Tipología de control	Control horario					
Rangos máximos de fuga externa (%)	2.7					
Tipología declarada	RVU UVU					
Nivel de potencia acústica (dB(A))	49					
The annual electricity consumption (AEC) (kWh/a)	Cold		Average		Warm	
	123		123		123	
The annual heating saved (AHS) (kWh/a)	Cold		Average		Warm	
	3667		1874		848	

Accesorios

Interruptores de velocidad

Nombre	La foto	Descripción
CDP-2/10		Interruptor multivelocidad

Conductos flexibles

Nombre	La foto	Descripción
BlauFlex PVC		Conductos de aire flexibles BlauFlex