

# Ceileo Compact 250 Light T

Ventiladores de extracción de perfil bajo con bajo nivel sonoro para montaje en el techo

• Nivel de presión sonora LpA a 3 m: 30
• Iluminación
• Tipo de rodete: Centrífugo de palas curvadas hacia delante
• Material de la carcasa: Acero galvanizado
• Protección antirretorno del aire: Compuerta antirretorno
• Temporizador: Temporizador de apagado

| | Unidad de medida | Ceileo Compact 250 Light T | | | |
|---|---|---|---|---|---|
| Velocidad | - | 1 | 2 | 1 | 2 |
| Dimensiones del conducto de aire conectado | mm | 100 | | | |
| Cantidad de fases | - | 1 | | | |
| Tensión mínima de alimentación | V | 220 | | | |
| Tensión máxima de alimentación | V | 240 | | | |
| Frecuencia de suministro de energía | Hz | 50 | | 60 | |
| Potencia nominal | W | 23 | 39 | 25 | 50 |
| Corriente máxima | A | 0.12 | 0.18 | 0.14 | 0.22 |
| Caudal máximo de aire | m³/h | 170 | 260 | 160 | 270 |
| Velocidad de rotación a 50 Hz | - | 756 | 1122 | 732 | 1140 |
| Nivel de presión sonora LpA a 3 m | dB(A) | 25 | 29 | 25 | 30 |
| Peso | kg | 6.4 | | | |
| Temperatura mínima del aire ambiente | °C | 1 | | | |
| Temperatura máxima del aire ambiente | °C | 40 | | | |
| Grado de protección IP | - | IPX2 | | | |

## Dimensiones

| Ø d | L1 | L2 | A | B | C | E | H | h | G |
|---|---|---|---|---|---|---|---|---|---|
| 98 | 100 | 40.5 | 330 | 278 | 255 | 395 | 134 | 57 | max 620 |

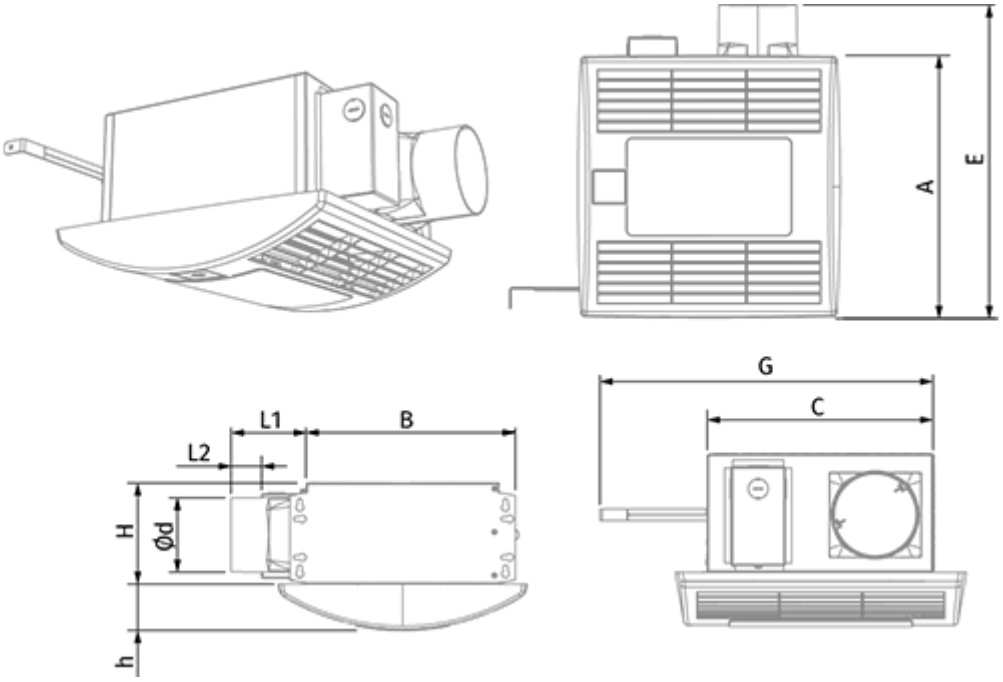

## Ecodesign

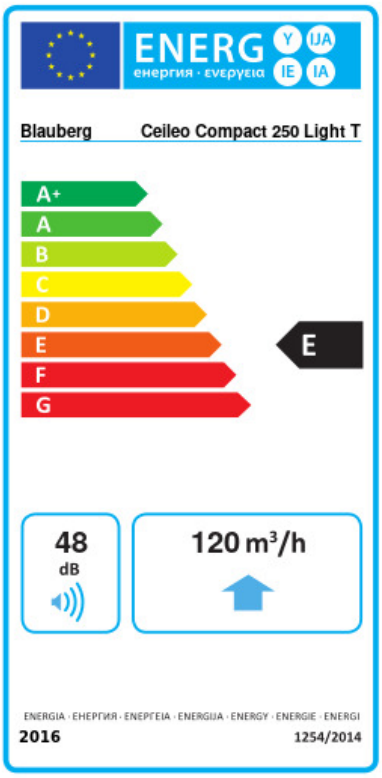


| Trademark | Blauberg | | | | | |
|---|---|---|---|---|---|---|
| Model | Ceileo Compact 250 Light T | | | | | |
| Specific energy consumption (SEC) (kWh/(m²/a)) | Cold | | Average | | Warm | |
| | -32 | B | -14.1 | E | -3.8 | F |
| Tipo de unidad de ventilación | Unidireccional | | | | | |
| Tipo de accionamiento instalado | De 2 velocidades | | | | | |
| Tipo de sistema de recuperación de calor | Ninguno | | | | | |
| Rango de caudal máximo (m³/h) | 120 | | | | | |
| Potencia eléctrica de entrada (W) | 36 | | | | | |
| Caudal nominal de referencia (m³/s) | 0.037 | | | | | |
| Presión estática en el punto de salida (Pa) | 50 | | | | | |
| Potencia específica absorbida (SPI) en el punto de referencia (W/(m³/h)) | 0.159 | | | | | |
| Tipología de control | Control horario | | | | | |
| Rangos máximos de fuga externa (%) | 2.7 | | | | | |
| Tipología declarada | RVU UVU | | | | | |
| Nivel de potencia acústica (dB(A)) | 48 | | | | | |
| The annual electricity consumption (AEC) (kWh/a) | Cold | | Average | | Warm | |
| | 187 | | 187 | | 187 | |
| The annual heating saved (AHS) (kWh/a) | Cold | | Average | | Warm | |
| | 3667 | | 1874 | | 848 | |

## Accesorios

### Interruptores de velocidad

| Nombre | La foto | Descripción |
|---|---|---|
| CDP-2/10 |  | Interruptor multivelocidad |

### Conductos flexibles

| Nombre | La foto | Descripción |
|---|---|---|
| BlauFlex PVC | | Conductos de aire flexibles BlauFlex |