

Ceileo Compact 200 Light IR

Ventiladores de extracción de perfil bajo con bajo nivel sonoro para montaje en el techo

- Nivel de presión sonora LpA a 3 m: 28
- Iluminación
- Tipo de rodete: Centrífugo de palas curvadas hacia delante
- Material de la carcasa: Acero galvanizado
- Protección antirretorno del aire: Compuerta antirretorno
- Sensor de movimiento
- Temporizador: Temporizador de apagado

	Unidad de medida	Ceileo Compact 200 Light IR			
Velocidad	-	1	2	1	2
Dimensiones del conducto de aire conectado	mm	100			
Cantidad de fases	-	1			
Tensión mínima de alimentación	V	220			
Tensión máxima de alimentación	V	240			
Frecuencia de suministro de energía	Hz	50		60	
Potencia nominal	W	20	29	21	34
Corriente máxima	A	0.1	0.13	0.11	0.15
Caudal máximo de aire	m³/h	130	210	130	225
Velocidad de rotación a 50 Hz	-	714	1026	588	936
Nivel de presión sonora LpA a 3 m	dB(A)	24	27	24	28
Peso	kg	6.4			
Temperatura mínima del aire ambiente	°C	1			
Temperatura máxima del aire ambiente	°C	40			
Grado de protección IP	-	IPX2			

Dimensiones

Ø d	L1	L2	A	B	C	E	H	h	G
98	100	40.5	330	278	255	395	134	57	max 620

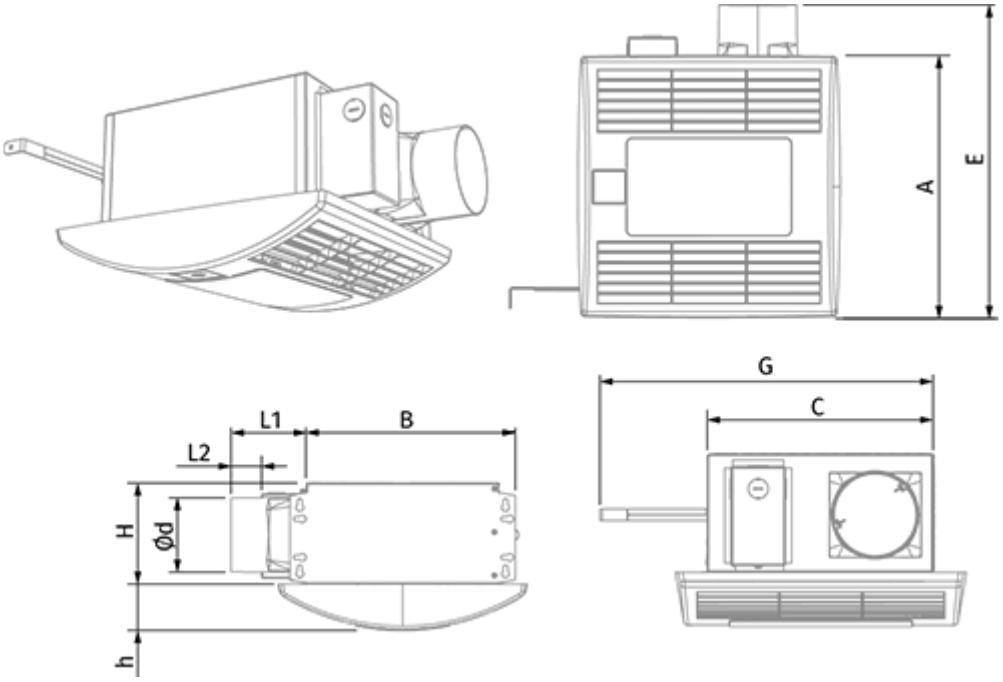

Ecodesign

Trademark	Blauberg					
Model	Ceileo Compact 200 Light IR					
Specific energy consumption (SEC) (kWh/(m²/a))	Cold		Average		Warm	
	-51.4	A+	-24.3	C	-8.8	F
Tipo de unidad de ventilación	Unidireccional					
Tipo de accionamiento instalado	De 2 velocidades					
Tipo de sistema de recuperación de calor	Ninguno					
Rango de caudal máximo (m³/h)	64					
Potencia eléctrica de entrada (W)	25.5					
Caudal nominal de referencia (m³/s)	0.024					
Presión estática en el punto de salida (Pa)	50					
Potencia específica absorbida (SPI) en el punto de referencia (W/(m³/h))	0.212					
Tipología de control	Control local					
Rangos máximos de fuga externa (%)	2.7					
Tipología declarada	RVU UVU					
Nivel de potencia acústica (dB(A))	45					
The annual electricity consumption (AEC) (kWh/a)	Cold		Average		Warm	
	158		158		158	
The annual heating saved (AHS) (kWh/a)	Cold		Average		Warm	
	5536		2830		1280	

Accesorios

Interruptores de velocidad

Nombre	La foto	Descripción
CDP-2/10		Interruptor multivelocidad

Conductos flexibles

Nombre	La foto	Descripción
BlauFlex PVC		Conductos de aire flexibles BlauFlex