

# Ceileo Compact 200 Light H

Ventiladores de extracción de perfil bajo con bajo nivel sonoro para montaje en el techo

- Nivel de presión sonora LpA a 3 m: 28
- Iluminación
- Tipo de rodete: Centrífugo de palas curvadas hacia delante
- Material de la carcasa: Acero galvanizado
- Protección antirretorno del aire: Compuerta antirretorno
- Sensor de humedad
- Temporizador: Temporizador de apagado

| | Unidad de medida | Ceileo Compact 200 Light H | | | |
|---|---|---|---|---|---|
| Velocidad | - | 1 | 2 | 1 | 2 |
| Dimensiones del conducto de aire conectado | mm | 100 | | | |
| Cantidad de fases | - | 1 | | | |
| Tensión mínima de alimentación | V | 220 | | | |
| Tensión máxima de alimentación | V | 240 | | | |
| Frecuencia de suministro de energía | Hz | 50 | | 60 | |
| Potencia nominal | W | 20 | 29 | 21 | 34 |
| Corriente máxima | A | 0.1 | 0.13 | 0.11 | 0.15 |
| Caudal máximo de aire | m³/h | 130 | 210 | 130 | 225 |
| Velocidad de rotación a 50 Hz | - | 714 | 1026 | 588 | 936 |
| Nivel de presión sonora LpA a 3 m | dB(A) | 24 | 27 | 24 | 28 |
| Peso | kg | 6.4 | | | |
| Temperatura mínima del aire ambiente | °C | 1 | | | |
| Temperatura máxima del aire ambiente | °C | 40 | | | |
| Grado de protección IP | - | IPX2 | | | |

## Dimensiones

| Ø d | L1 | L2 | A | B | C | E | H | h | G |
|---|---|---|---|---|---|---|---|---|---|
| 98 | 100 | 40.5 | 330 | 278 | 255 | 395 | 134 | 57 | max 620 |

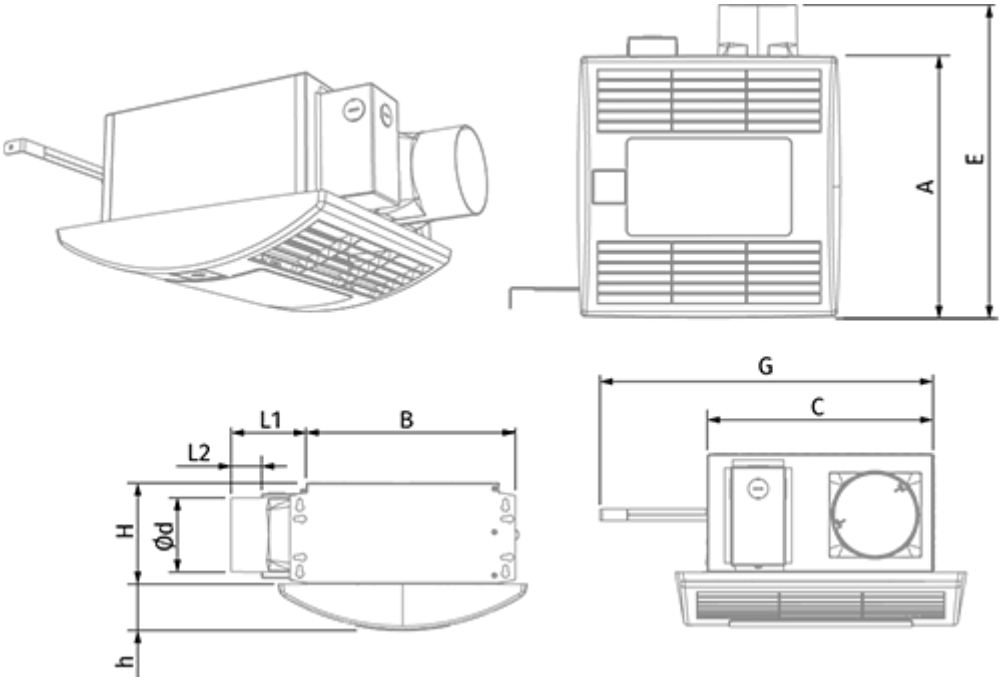

## Ecodesign

| | | | | | | |
|---|---|---|---|---|---|---|
| Trademark | Blauberg | | | | | |
| Model | Ceileo Compact 200 Light H | | | | | |
| Specific energy consumption (SEC) (kWh/(m²/a)) | Cold | | Average | | Warm | |
| | -51.4 | A+ | -24.3 | C | -8.8 | F |
| Tipo de unidad de ventilación | Unidireccional | | | | | |
| Tipo de accionamiento instalado | De 2 velocidades | | | | | |
| Tipo de sistema de recuperación de calor | Ninguno | | | | | |
| Rango de caudal máximo (m³/h) | 64 | | | | | |
| Potencia eléctrica de entrada (W) | 25.5 | | | | | |
| Caudal nominal de referencia (m³/s) | 0.024 | | | | | |
| Presión estática en el punto de salida (Pa) | 50 | | | | | |
| Potencia específica absorbida (SPI) en el punto de referencia (W/(m³/h)) | 0.212 | | | | | |
| Tipología de control | Control local | | | | | |
| Rangos máximos de fuga externa (%) | 2.7 | | | | | |
| Tipología declarada | RVU UVU | | | | | |
| Nivel de potencia acústica (dB(A)) | 45 | | | | | |
| The annual electricity consumption (AEC) (kWh/a) | Cold | | Average | | Warm | |
| | 158 | | 158 | | 158 | |
| The annual heating saved (AHS) (kWh/a) | Cold | | Average | | Warm | |
| | 5536 | | 2830 | | 1280 | |

## Accesorios

### Interruptores de velocidad

| Nombre | La foto | Descripción |
|---|---|---|
| CDP-2/10 |  | Interruptor multivelocidad |

### Conductos flexibles

| Nombre | La foto | Descripción |
|---|---|---|
| BlauFlex PVC | | Conductos de aire flexibles BlauFlex |