

Ceileo 250 H

Ventiladores centrífugos de extracción de bajo nivel sonoro para montaje en el techo

• Nivel de presión sonora LpA a 3 m: 30
• Tipo de rodete: Centrífugo de palas curvadas hacia delante
• Material de la carcasa: Acero galvanizado
• Protección antirretorno del aire: Compuerta antirretorno
• Sensor de humedad
• Temporizador: Temporizador de apagado

	Unidad de medida	Ceileo 250 H			
Velocidad	-	1	2	1	2
Dimensiones del conducto de aire conectado	mm	150/100			
Cantidad de fases	-	1			
Tensión mínima de alimentación	V	230			
Tensión máxima de alimentación	V	230			
Frecuencia de suministro de energía	Hz	50		60	
Potencia nominal	W	23	39	25	50
Corriente máxima	A	0.12	0.18	0.14	0.22
Caudal máximo de aire	m³/h	170	260	160	270
Velocidad de rotación a 50 Hz	-	756	1122	732	1140
Nivel de presión sonora LpA a 3 m	dB(A)	25	29	25	30
Peso	kg	5.3			
Temperatura mínima del aire ambiente	°C	1			
Temperatura máxima del aire ambiente	°C	40			
Grado de protección IP	-	IPX2			

Dimensiones

Ø D	Ø d	L1	L2	A	B	C	E	H	h
148	98	100	45	330	258	260	395	188	18

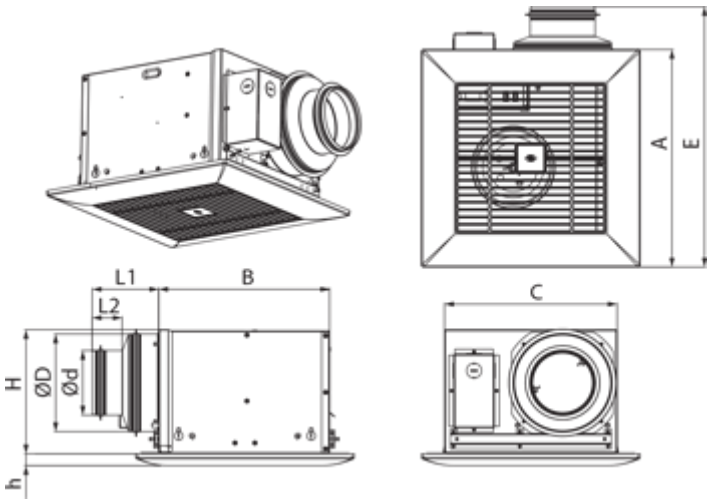

Ecodesign

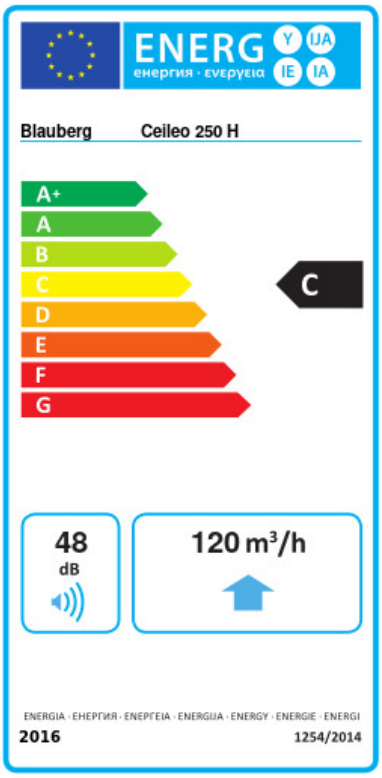

Trademark	Blauberg					
Model	Ceileo 250 H					
Specific energy consumption (SEC) (kWh/(m²/a))	Cold		Average		Warm	
	-52.4	A+	-25.3	C	-9.8	F
Tipo de unidad de ventilación	Unidireccional					
Tipo de accionamiento instalado	De 2 velocidades					
Tipo de sistema de recuperación de calor	Ninguno					
Rango de caudal máximo (m³/h)	120					
Potencia eléctrica de entrada (W)	36					
Caudal nominal de referencia (m³/s)	0.037					
Presión estática en el punto de salida (Pa)	50					
Potencia específica absorbida (SPI) en el punto de referencia (W/(m³/h))	0.159					
Tipología de control	Control local					
Rangos máximos de fuga externa (%)	2.7					
Tipología declarada	RVU UVU					
Nivel de potencia acústica (dB(A))	48					
The annual electricity consumption (AEC) (kWh/a)	Cold		Average		Warm	
	119		119		119	
The annual heating saved (AHS) (kWh/a)	Cold		Average		Warm	
	5536		2830		1280	

Accesorios

Interruptores de velocidad

Nombre	La foto	Descripción
CDP-2/10		Interruptor multivelocidad

Conductos flexibles

Nombre	La foto	Descripción
BlauFlex PVC		Conductos de aire flexibles BlauFlex