


# CDTE E/0-10

Controlador de velocidad para motores EC

| | Unidad de medida | CDTE E/0-10 |
|---|---|---|
| Peso | kg | 0.12 |
| Temperatura máxima del aire ambiente | °C | 35 |
| Grado de protección IP | - | IP40 |

## Dimensiones

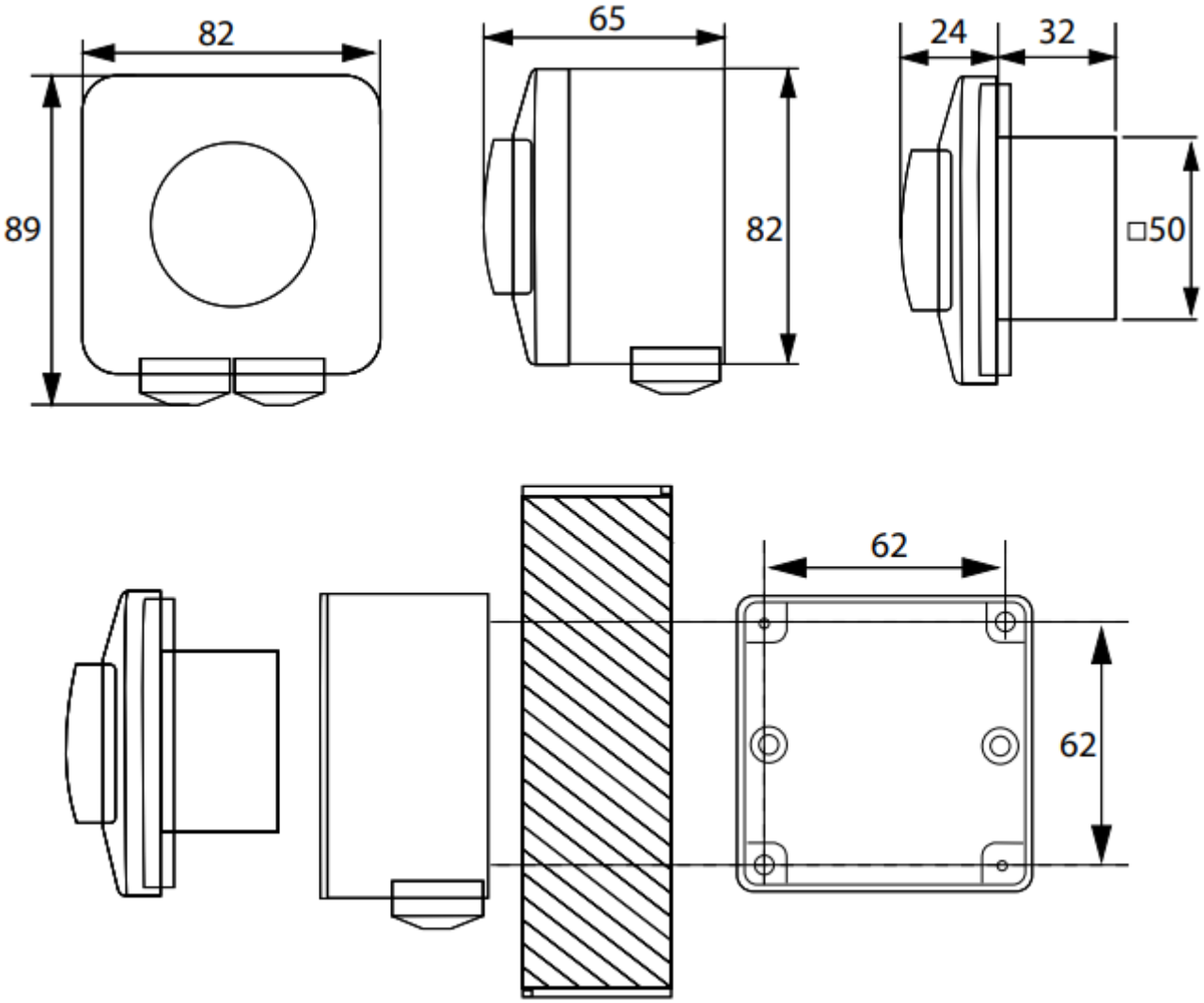
82
89
65
82
24
32
□50
62
62