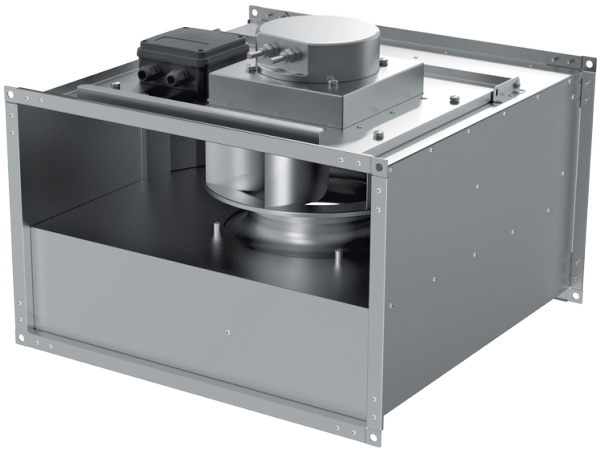

Box EC 60x30-1 max

Ventiladores centrífugos de conducto con palas curvadas hacia atrás con motores EC

- Nivel de presión sonora LpA a 3 m: 50
- Tipo de rodete: Centrífugo de palas curvadas hacia atrás
- Material de la carcasa: Acero galvanizado
- Instalación en cualquier posición

	Unidad de medida	Box EC 60x30-1 max
Tensión máxima de alimentación	V	230
Tensión mínima de alimentación	V	230
Frecuencia de suministro de energía	Hz	50/60
Potencia nominal	W	425
Corriente máxima	A	2.76
Caudal máximo de aire	m³/h	3060
Nivel de presión sonora LpA a 3 m	dB(A)	50
Peso	kg	26.5
Temperatura máxima del aire transportado	°C	50
Temperatura mínima del aire transportado	°C	-25
Grado de protección IP	-	IPX4
Grado de protección IP del variador	-	IP54
Material de rodete	-	Aluminio

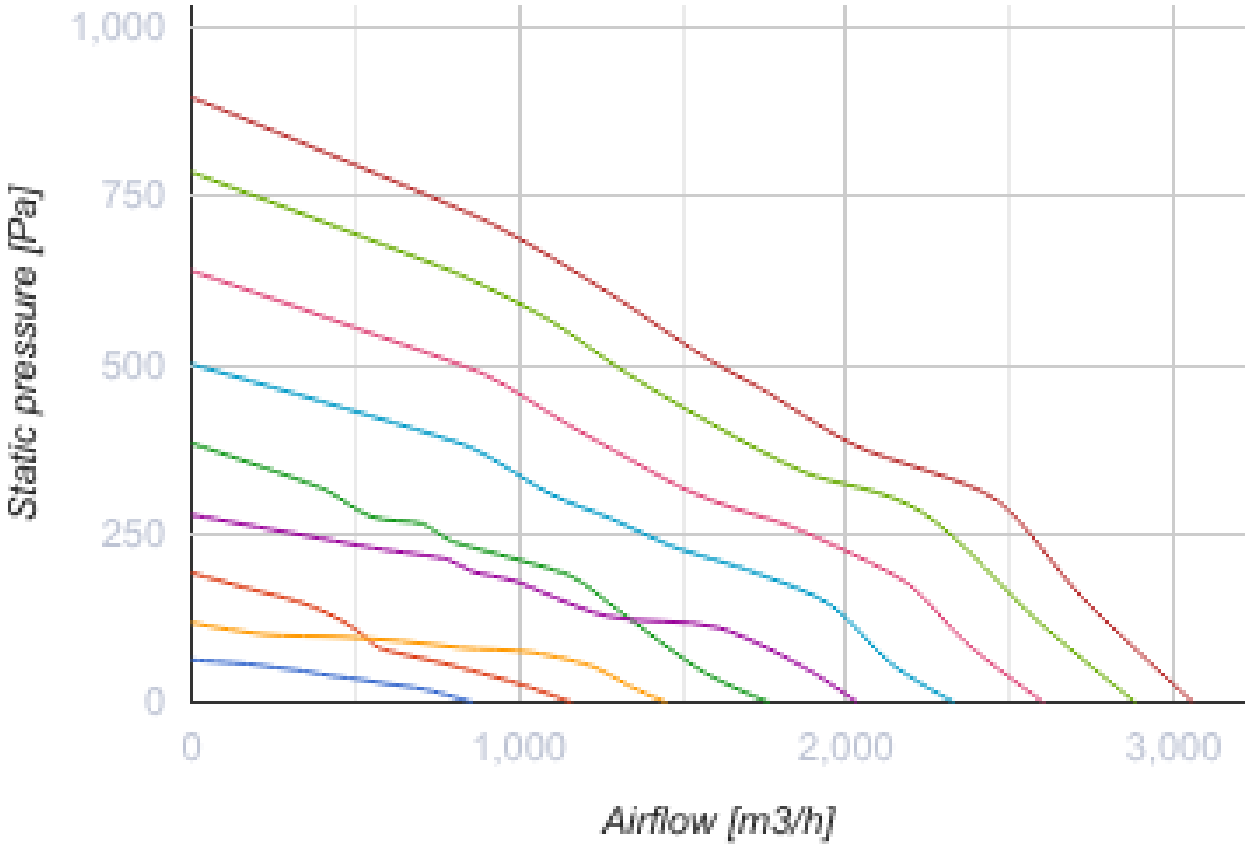
1,000
750
500
250
0
Static pressure [Pa]
0
1,000
2,000
3,000
Airflow [m3/h]

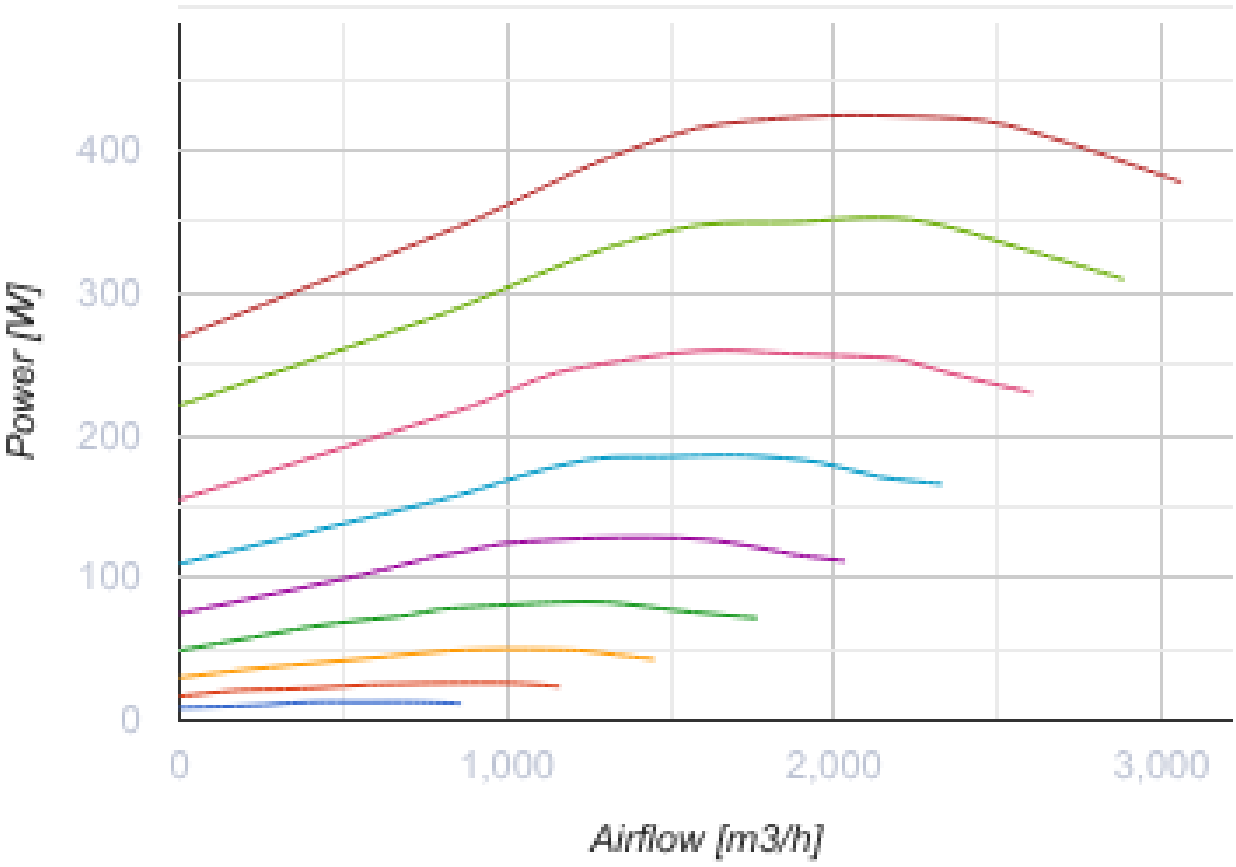

Dimensiones

H	H1	H2	H3	L	W	W1	W2
300	320	340	370	680	600	620	640

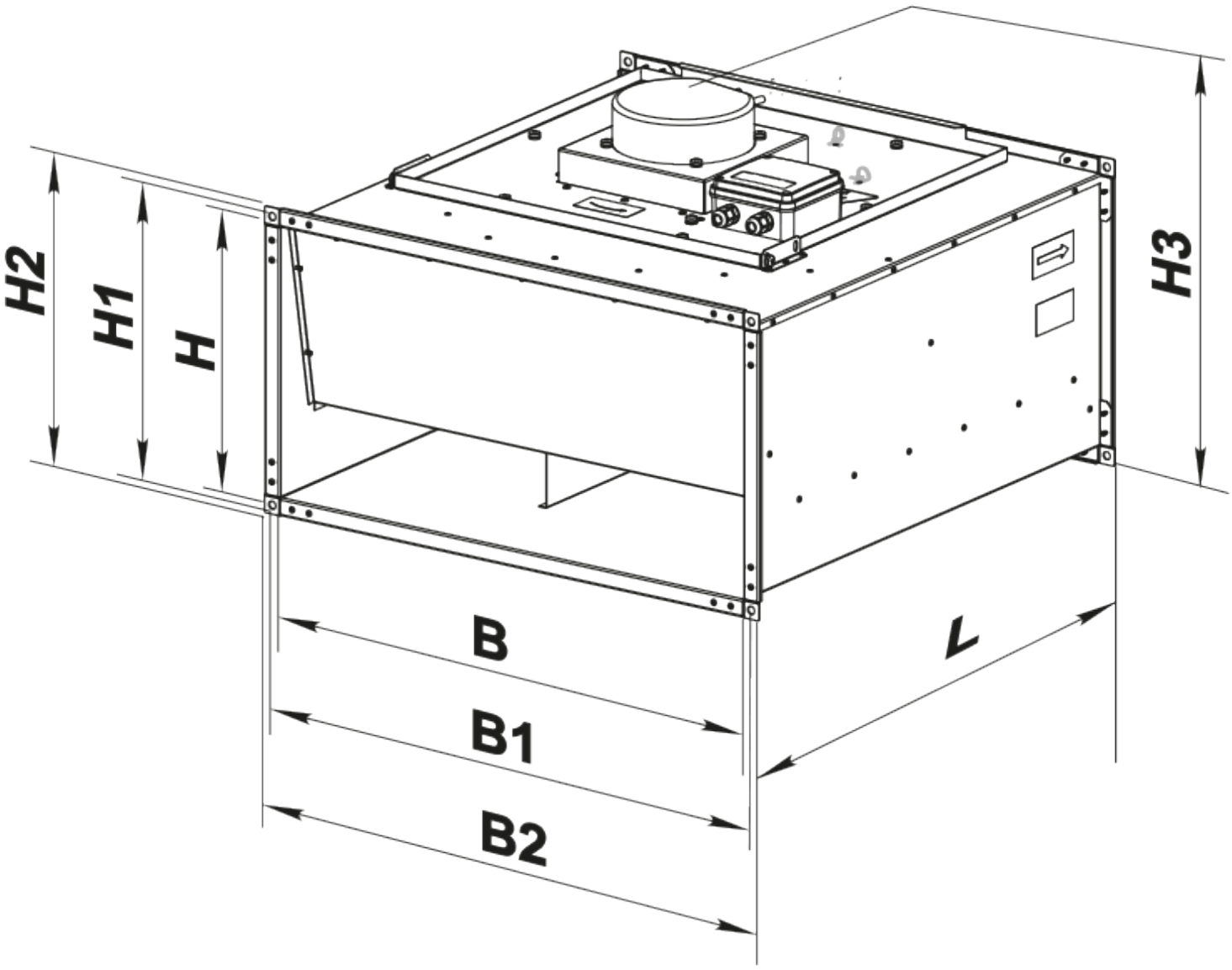
H2
H1
H
H3
B
B1
B2
L

Ecodesign

Trademark	Blauberg
Model	Box EC 60x30-1 max
Tipo de accionamiento instalado	VSD integrado
Tipo de sistema de recuperación de calor	Ninguno
Presión estática externa para el caudal de aire nominal (Pa)	429
Rangos máximos de fuga externa (%)	2.7
Eficiencia estática (%)	42.3
Tipología declarada	NRVU UVU
Potencia eléctrica efectiva de entrada (kW)	0.462
Nivel de potencia acústica (dB(A))	72

Accesorios

Reguladores de motores EC

Nombre	La foto	Descripción
CDT E/0-10		Control de velocidad para motores EC