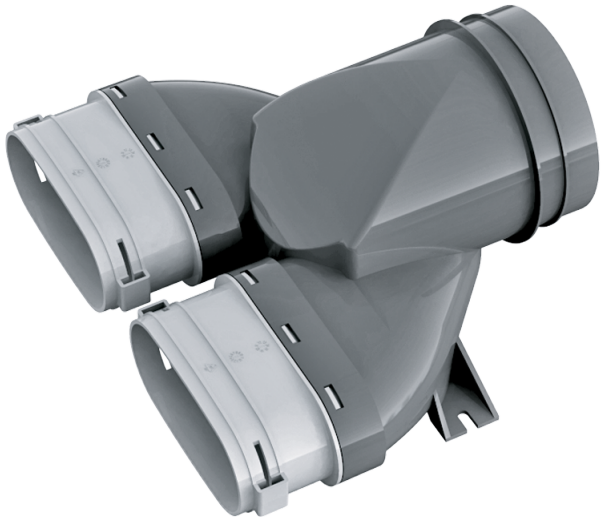

BlauFast SO 125/52x2 60P

Para sistemas de suministro o extracción de aire de viviendas. Para distribuir el aire desde la unidad de ventilación a través de los conductos

• Material de la carcasa: Polipropileno

	Unidad de medida	BlauFast SO 125/52x2 60P
Dimensiones del conducto de aire conectado	mm	52
Temperatura mínima del aire ambiente	°C	-20
Temperatura máxima del aire ambiente	°C	60

Dimensiones

Ø D	L	W
124	121	488

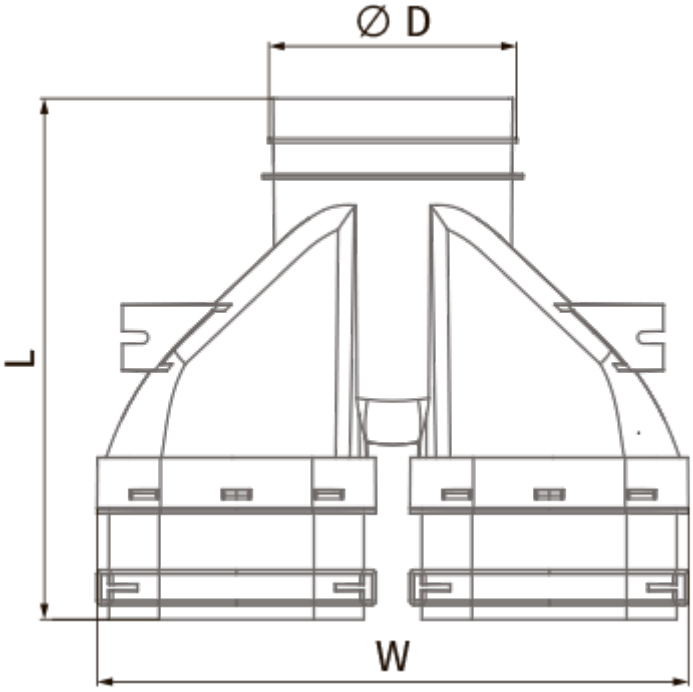
∅ D
L
W