

# BLAUBOX MW 750-4 Pro

Unidades de ventilación de suministro

- Nivel de presión sonora LpA a 3 m: 35
- En carcasa con aislamiento acústico
- Recalentador: De agua
- Control: Control remoto
- Material de la carcasa: Acero galvanizado

| | Unidad de medida | BLAUBOX MW 750-4 Pro |
|---|---|---|
| Dimensiones del conducto de aire conectado | mm | 400x200 |
| Cantidad de fases | - | 1 |
| Tensión mínima de alimentación | V | 230 |
| Tensión máxima de alimentación | V | 230 |
| Frecuencia de suministro de energía | Hz | 50 |
| Potencia nominal | W | 245 |
| Corriente máxima | A | 1.08 |
| Caudal máximo de aire | $m^3/h$ | 750 |
| Velocidad de rotación a 50 Hz | - | 1650 |
| Nivel de presión sonora LpA a 3 m | dB(A) | 35 |
| Peso | kg | 41.3 |
| Temperatura máxima del aire transportado | °C | 45 |
| Temperatura mínima del aire transportado | °C | -40 |
| Temperatura mínima del aire ambiente | °C | 1 |
| Temperatura máxima del aire ambiente | °C | 40 |
| Grado de protección IP | - | IP22 |
| Grado de protección IP del variador | - | IP44 |
| Humedad máxima del aire ambiente | % | 80 |

## Dimensiones

| B | B2 | B3 | H | H1 | L |
|---|---|---|---|---|---|
| 500 | 674 | 400 | 352 | 200 | 650 |

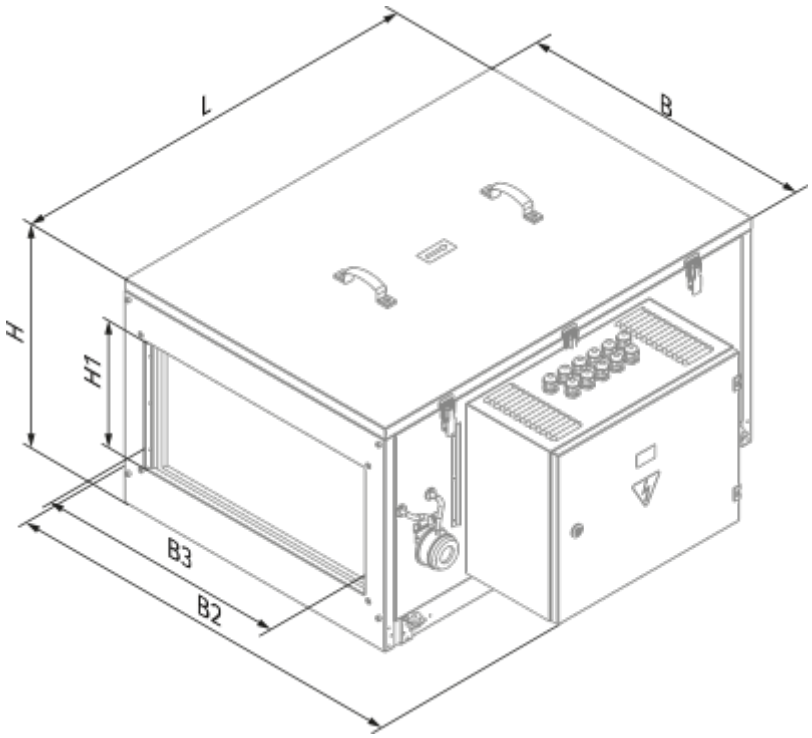


## Accesorios

### Para conductos rectangulares

| Nombre | La foto | Descripción |
|---|---|---|
| SD 40x20 |  | Silenciadores para conductos rectangulares |

### Para conductos rectangulares

| Nombre | La foto | Descripción |
|---|---|---|
| EVA 40x20 |  | Conectores flexibles de amortiguación de vibraciones para conductos rectangulares |

### Enfriadores de agua

| Nombre | La foto | Descripción |
|---|---|---|

| | | |
|---|---|---|
| KWK 40x20-3 |  | Enfriadores de agua para conductos rectangulares |

### Enfriadores de freón

| Nombre | La foto | Descripción |
|---|---|---|
| KFK 40x20-3 |  | Enfriadores de conductos de enfriamiento evaporativo directo para conductos rectangulares |

### Cámaras de mezclado

| Nombre | La foto | Descripción |
|---|---|---|
| WMG 3/4-4 |  | Unidades mezcladoras de agua |
| WMG 3/4-6 |  | Unidades mezcladoras de agua |
| WMG 1-6 |  | Unidades mezcladoras de agua |
| WMG 1-10 |  | Unidades mezcladoras de agua |
| WMG 1 1/4-10 |  | Unidades mezcladoras de agua |
| WMG 1 1/4-16 |  | Unidades mezcladoras de agua |
| WMG 1 1/2-16 |  | Unidades mezcladoras de agua |
| WMG 1 1/2-25 |  | Unidades mezcladoras de agua |
| WMG 2-25 |  | Unidades mezcladoras de agua |
| WMG 2-40 |  | Unidades mezcladoras de agua |

### Reguladores de flujo de aire

| Nombre | La foto | Descripción |
|---|---|---|
| SL 40x20 |  | Compuertas de aire para conductos rectangulares |

### Otros accesorios

| Nombre | La foto | Descripción |
|---|---|---|
| FP 442x275x47 G4 |  | G4 panel filter |