

BLAUBOX MW 1800-4 Pro

Unidades de ventilación de suministro

- Nivel de presión sonora LpA a 3 m: 40
- En carcasa con aislamiento acústico
- Recalentador: De agua
- Control: Control remoto
- Material de la carcasa: Acero galvanizado

	Unidad de medida	BLAUBOX MW 1800-4 Pro
Dimensiones del conducto de aire conectado	mm	500x250
Cantidad de fases	-	1
Tensión mínima de alimentación	V	230
Tensión máxima de alimentación	V	230
Frecuencia de suministro de energía	Hz	50
Potencia nominal	W	490
Corriente máxima	A	2.15
Caudal máximo de aire	m³/h	1870
Velocidad de rotación a 50 Hz	-	1100
Nivel de presión sonora LpA a 3 m	dB(A)	40
Peso	kg	62.5
Temperatura máxima del aire transportado	°C	45
Temperatura mínima del aire transportado	°C	-40
Temperatura mínima del aire ambiente	°C	1
Temperatura máxima del aire ambiente	°C	40
Grado de protección IP	-	IP22
Grado de protección IP del variador	-	IP44
Humedad máxima del aire ambiente	%	80

Dimensiones

B	B2	B3	H	H1	L
600	775	500	480	250	800

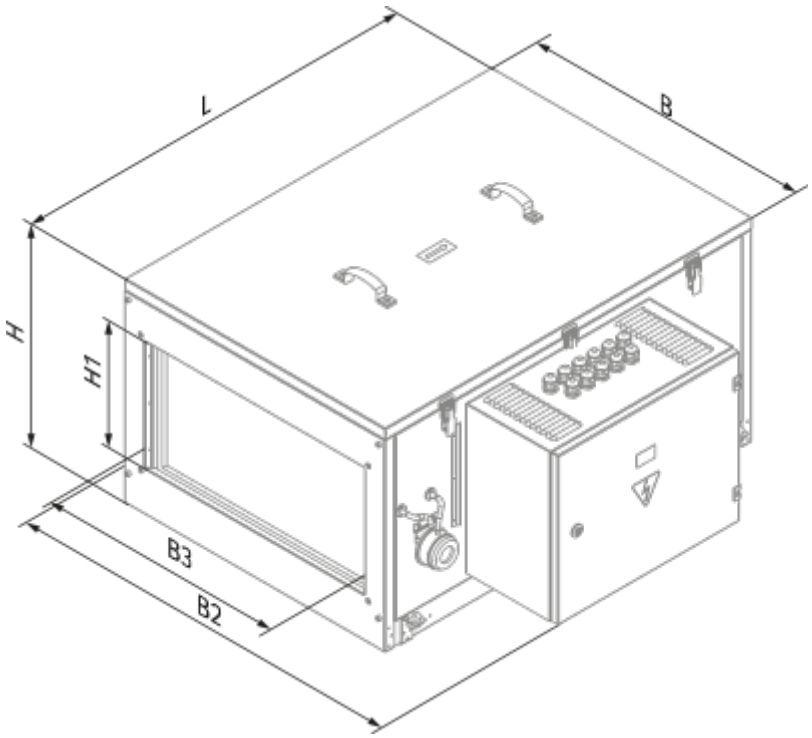

Accesorios

Para conductos rectangulares

Nombre	La foto	Descripción
SD 50x25		Silenciadores para conductos rectangulares

Para conductos rectangulares

Nombre	La foto	Descripción
EVA 50x25		Conectores flexibles de amortiguación de vibraciones para conductos rectangulares

Enfriadores de agua

Nombre	La foto	Descripción

KWK 50x25-3		Enfriadores de agua para conductos rectangulares

Enfriadores de freón

Nombre	La foto	Descripción
KFK 50x25-3		Enfriadores de conductos de enfriamiento evaporativo directo para conductos rectangulares

Cámaras de mezclado

Nombre	La foto	Descripción
WMG 3/4-4		Unidades mezcladoras de agua
WMG 3/4-6		Unidades mezcladoras de agua
WMG 1-6		Unidades mezcladoras de agua
WMG 1-10		Unidades mezcladoras de agua
WMG 1 1/4-10		Unidades mezcladoras de agua
WMG 1 1/4-16		Unidades mezcladoras de agua
WMG 1 1/2-16		Unidades mezcladoras de agua
WMG 1 1/2-25		Unidades mezcladoras de agua
WMG 2-25		Unidades mezcladoras de agua
WMG 2-40		Unidades mezcladoras de agua

Reguladores de flujo de aire

Nombre	La foto	Descripción
SL 50x25		Compuertas de aire para conductos rectangulares

Otros accesorios

Nombre	La foto	Descripción
FP 545x390x47 G4		G4 panel filter