

BLAUBOX MW 1200-4 Pro

Unidades de ventilación de suministro

- Nivel de presión sonora LpA a 3 m: 38
- En carcasa con aislamiento acústico
- Recalentador: De agua
- Control: Control remoto
- Material de la carcasa: Acero galvanizado

	Unidad de medida	BLAUBOX MW 1200-4 Pro
Dimensiones del conducto de aire conectado	mm	400x200
Cantidad de fases	-	1
Tensión mínima de alimentación	V	230
Tensión máxima de alimentación	V	230
Frecuencia de suministro de energía	Hz	50
Potencia nominal	W	410
Corriente máxima	A	1.8
Caudal máximo de aire	m³/h	1200
Velocidad de rotación a 50 Hz	-	1850
Nivel de presión sonora LpA a 3 m	dB(A)	38
Peso	kg	42.8
Temperatura máxima del aire transportado	°C	45
Temperatura mínima del aire transportado	°C	-40
Temperatura mínima del aire ambiente	°C	1
Temperatura máxima del aire ambiente	°C	40
Grado de protección IP	-	IP22
Grado de protección IP del variador	-	IP44
Humedad máxima del aire ambiente	%	80

Dimensiones

B	B2	B3	H	H1	L
500	674	400	352	200	650

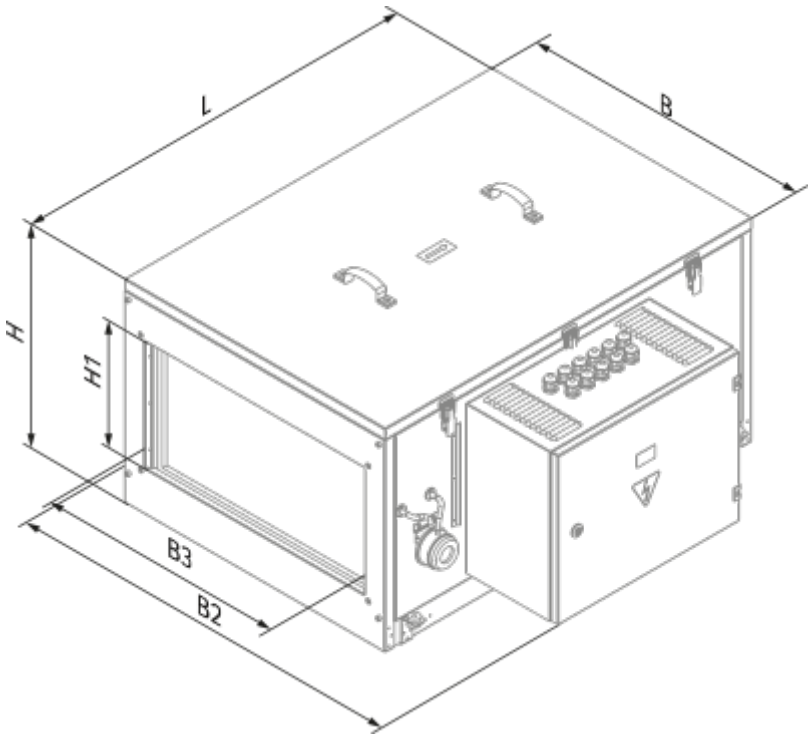

Accesorios

Para conductos rectangulares

Nombre	La foto	Descripción
SD 40x20		Silenciadores para conductos rectangulares

Para conductos rectangulares

Nombre	La foto	Descripción
EVA 40x20		Conectores flexibles de amortiguación de vibraciones para conductos rectangulares

Enfriadores de agua

Nombre	La foto	Descripción

KWK 40x20-3		Enfriadores de agua para conductos rectangulares

Enfriadores de freón

Nombre	La foto	Descripción
KFK 40x20-3		Enfriadores de conductos de enfriamiento evaporativo directo para conductos rectangulares

Cámaras de mezclado

Nombre	La foto	Descripción
WMG 3/4-4		Unidades mezcladoras de agua
WMG 3/4-6		Unidades mezcladoras de agua
WMG 1-6		Unidades mezcladoras de agua
WMG 1-10		Unidades mezcladoras de agua
WMG 1 1/4-10		Unidades mezcladoras de agua
WMG 1 1/4-16		Unidades mezcladoras de agua
WMG 1 1/2-16		Unidades mezcladoras de agua
WMG 1 1/2-25		Unidades mezcladoras de agua
WMG 2-25		Unidades mezcladoras de agua
WMG 2-40		Unidades mezcladoras de agua

Reguladores de flujo de aire

Nombre	La foto	Descripción
SL 40x20		Compuertas de aire para conductos rectangulares

Otros accesorios

Nombre	La foto	Descripción
FP 442x275x47 G4		G4 panel filter