

Belimo LF230

Actuadores eléctricos

	Unidad de medida	Belimo LF230
Cantidad de fases	-	1
Tensión mínima de alimentación	V	230
Tensión máxima de alimentación	V	230
Frecuencia de suministro de energía	Hz	50/60
Potencia nominal	W	5
Peso	kg	1.55
Temperatura mínima del aire ambiente	°C	-30
Temperatura máxima del aire ambiente	°C	50
Grado de protección IP	-	IP54

Dimensiones

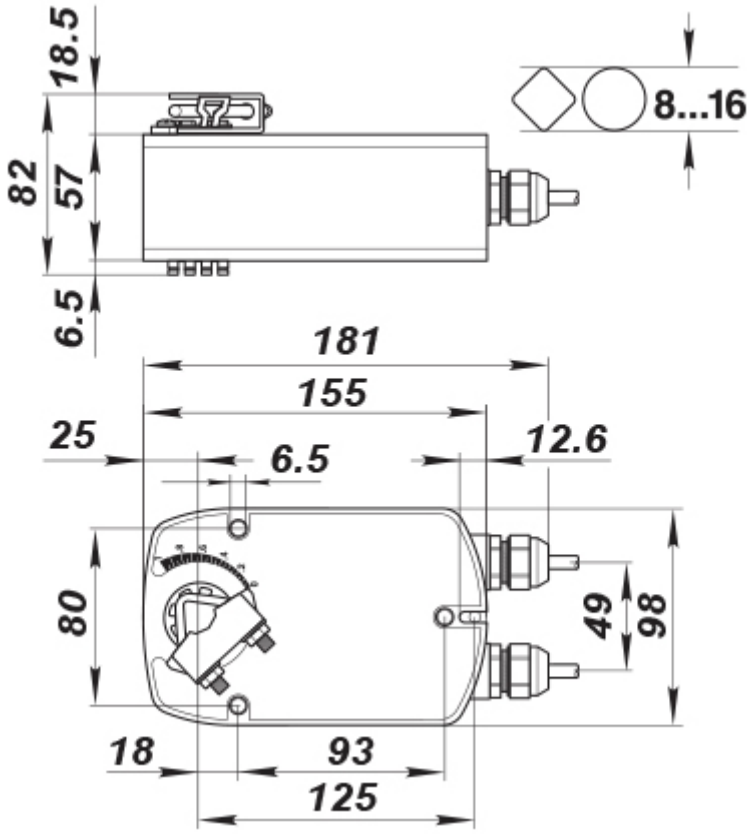
18.5
82
57
6.5
8...16
181
155
25
6.5
12.6
80
49
98
18
93
125