

Belimo CM230

Actuadores eléctricos

	Unidad de medida	Belimo CM230
Cantidad de fases	-	1
Tensión mínima de alimentación	V	230
Tensión máxima de alimentación	V	230
Frecuencia de suministro de energía	Hz	50/60
Potencia nominal	W	1
Peso	kg	0.13
Temperatura mínima del aire ambiente	°C	-30
Temperatura máxima del aire ambiente	°C	50
Grado de protección IP	-	IP54

Dimensiones

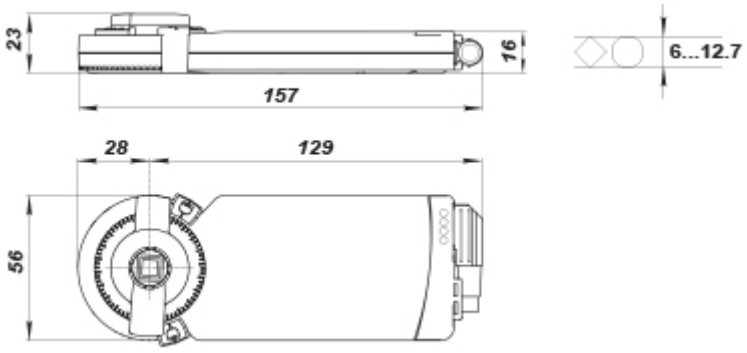
23
16
157
6...12.7
28
129
56