

Axis-QR 800 8D

Ventiladores axiales de pared

- Nivel de presión sonora LpA a 3 m: 66
- Tipo de rodete: Axial
- Material de la carcasa: Acero revestido
- Instalación en cualquier posición

	Unidad de medida	Axis-QR 800 8D
Cantidad de fases	-	3
Tensión mínima de alimentación	V	400
Tensión máxima de alimentación	V	400
Frecuencia de suministro de energía	Hz	50
Potencia nominal	W	700
Corriente máxima	A	1.7
Caudal máximo de aire	m³/h	15550
Nivel de presión sonora LpA a 3 m	dB(A)	66
Peso	kg	42
Temperatura máxima del aire transportado	°C	60
Temperatura mínima del aire transportado	°C	-30
Grado de protección IP	-	IP24
Grado de protección IP del variador	-	IP54
Material de rodete	-	Acero revestido

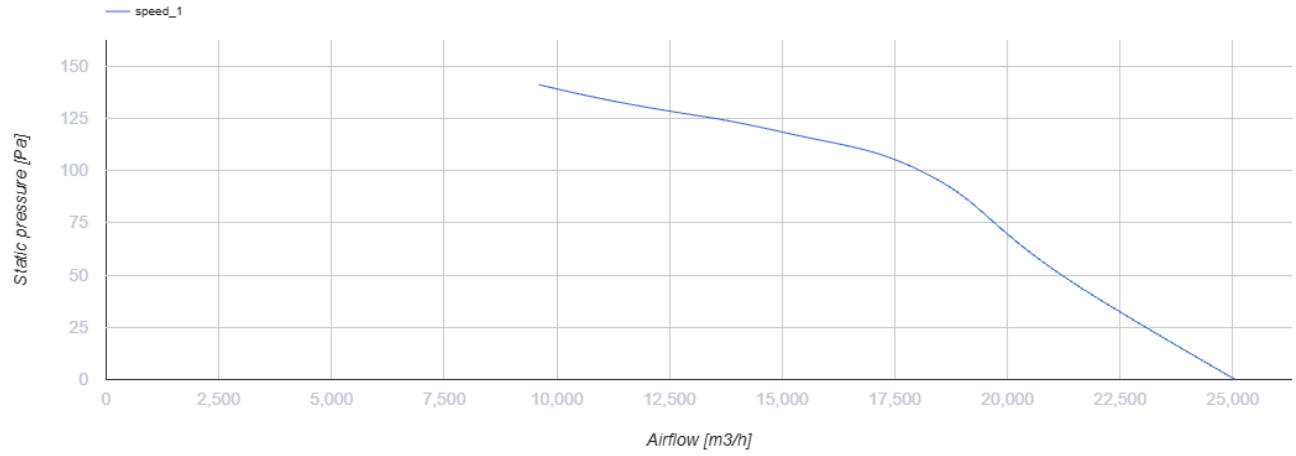

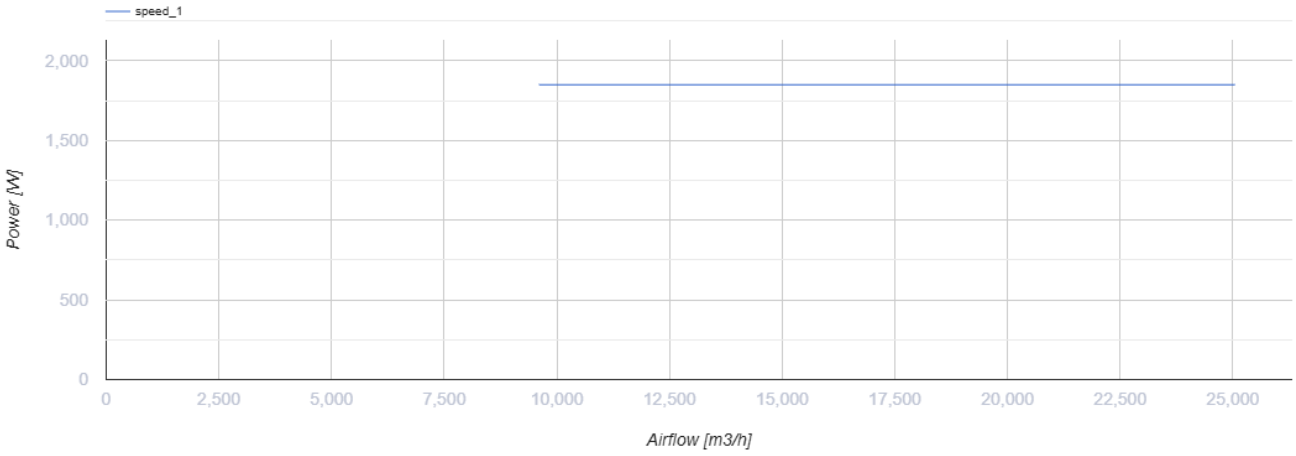

Dimensiones

ØD	ØD1	ØD2	Ød	L
800	900	970	13	350

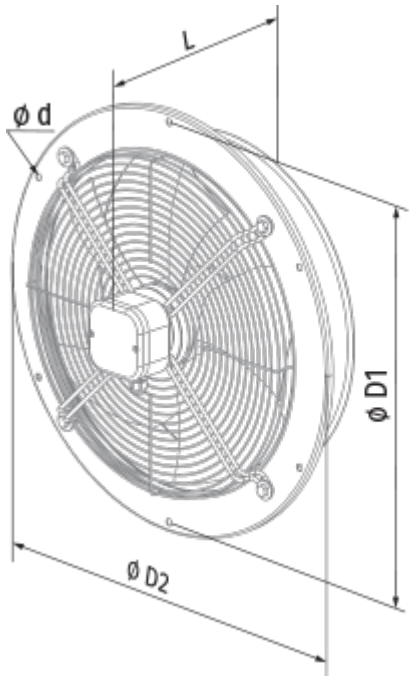
L
ø d
ø D1
ø D2

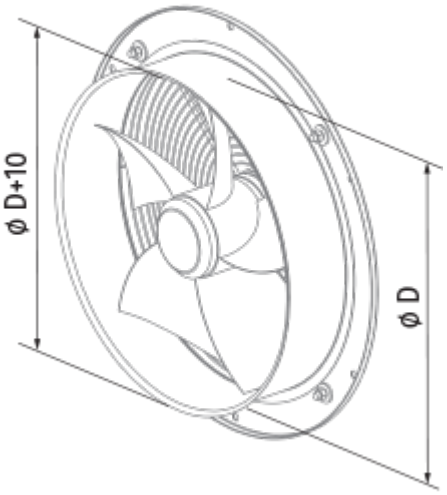
ø D+10
ø D