

Axis-QR 630 6D

Ventiladores axiales de pared

- Nivel de presión sonora LpA a 3 m: 72
- Tipo de rodete: Axial
- Material de la carcasa: Acero revestido
- Instalación en cualquier posición

	Unidad de medida	Axis-QR 630 6D
Cantidad de fases	-	3
Tensión mínima de alimentación	V	400
Tensión máxima de alimentación	V	400
Frecuencia de suministro de energía	Hz	50
Potencia nominal	W	550
Corriente máxima	A	1.45
Caudal máximo de aire	m³/h	10950
Nivel de presión sonora LpA a 3 m	dB(A)	72
Peso	kg	20
Temperatura máxima del aire transportado	°C	60
Temperatura mínima del aire transportado	°C	-30
Grado de protección IP	-	IP24
Grado de protección IP del variador	-	IP54
Material de rodete	-	Acero revestido

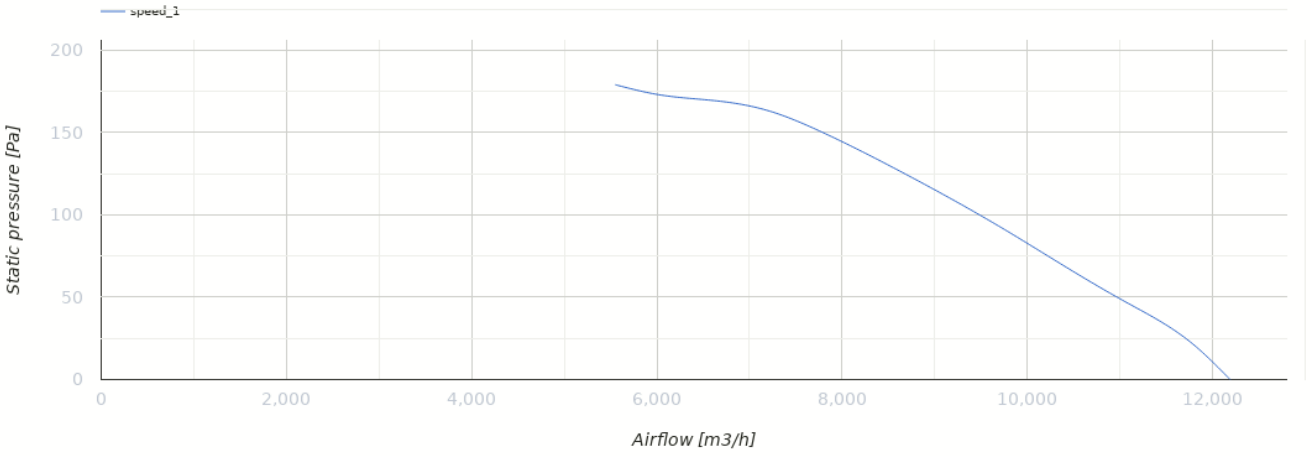

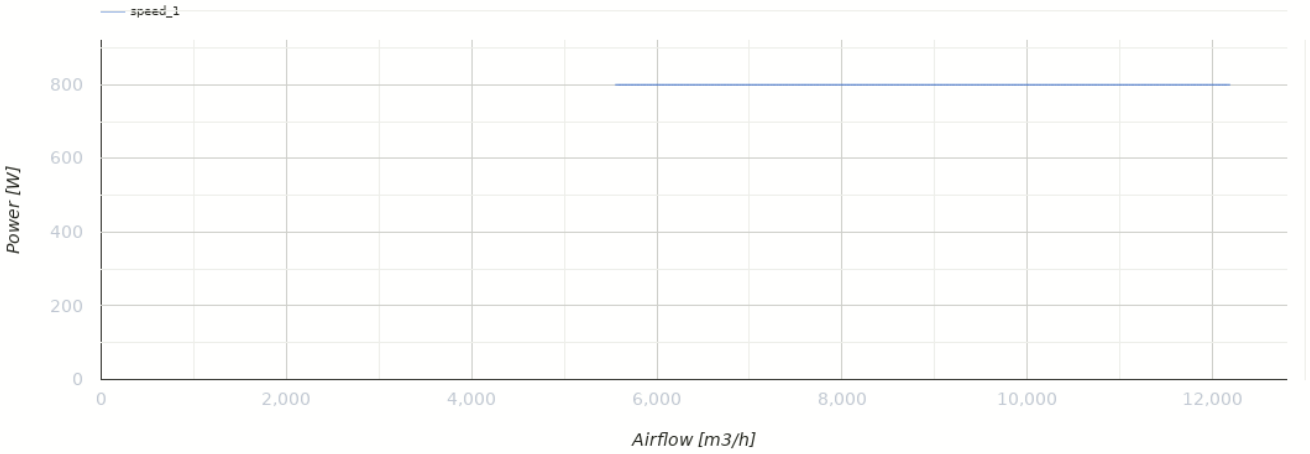

Dimensiones

ØD	ØD1	ØD2	Ød	L
650	760	800	11	275

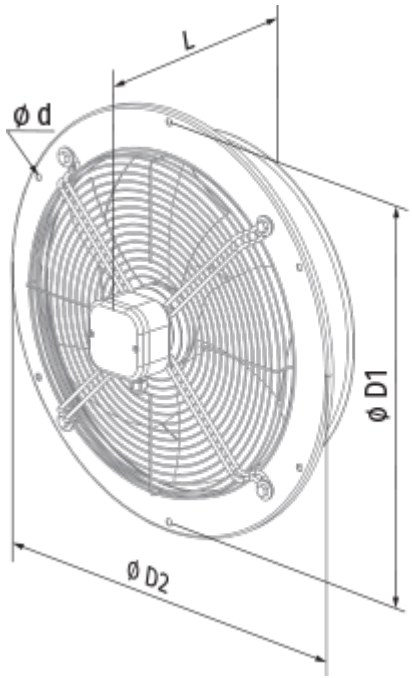
L
ø d
ø D1
ø D2

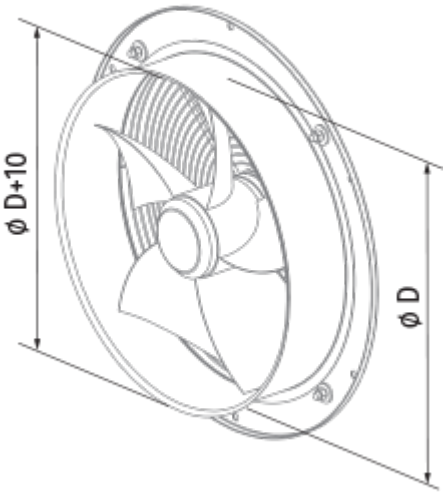
ø D+10
ø D

Ecodesign

Trademark	Blauberg
Model	Axis-QR 630 6D
Tipo de accionamiento instalado	MSD o VSD exterior
Tipo de sistema de recuperación de calor	Ninguno
Presión estática externa para el caudal de aire nominal (Pa)	152
Rangos máximos de fuga externa (%)	2.7
Eficiencia estática (%)	41.2
Tipología declarada	NRVU UVU
Potencia eléctrica efectiva de entrada (kW)	0.81
Nivel de potencia acústica (dB(A))	98