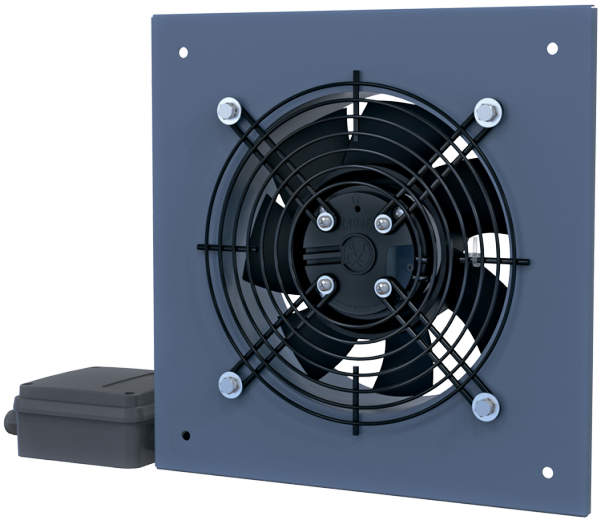

Axis-Q EC 450

Ventiladores axiales de pared con motores EC

- Nivel de presión sonora LpA a 3 m: 65
- Tipo de rodete: Axial
- Material de la carcasa: Acero revestido

	Unidad de medida	Axis-Q EC 450
Dimensiones del conducto de aire conectado	mm	450
Cantidad de fases	-	1
Tensión mínima de alimentación	V	230
Tensión máxima de alimentación	V	230
Frecuencia de suministro de energía	Hz	50/60
Potencia nominal	W	380
Corriente máxima	A	1.7
Caudal máximo de aire	m³/h	7400
Nivel de presión sonora LpA a 3 m	dB(A)	65
Peso	kg	7.05
Temperatura máxima del aire transportado	°C	60
Temperatura mínima del aire transportado	°C	-25
Grado de protección IP	-	IPX5
Grado de protección IP del variador	-	IP55
Material de rodete	-	Acero revestido

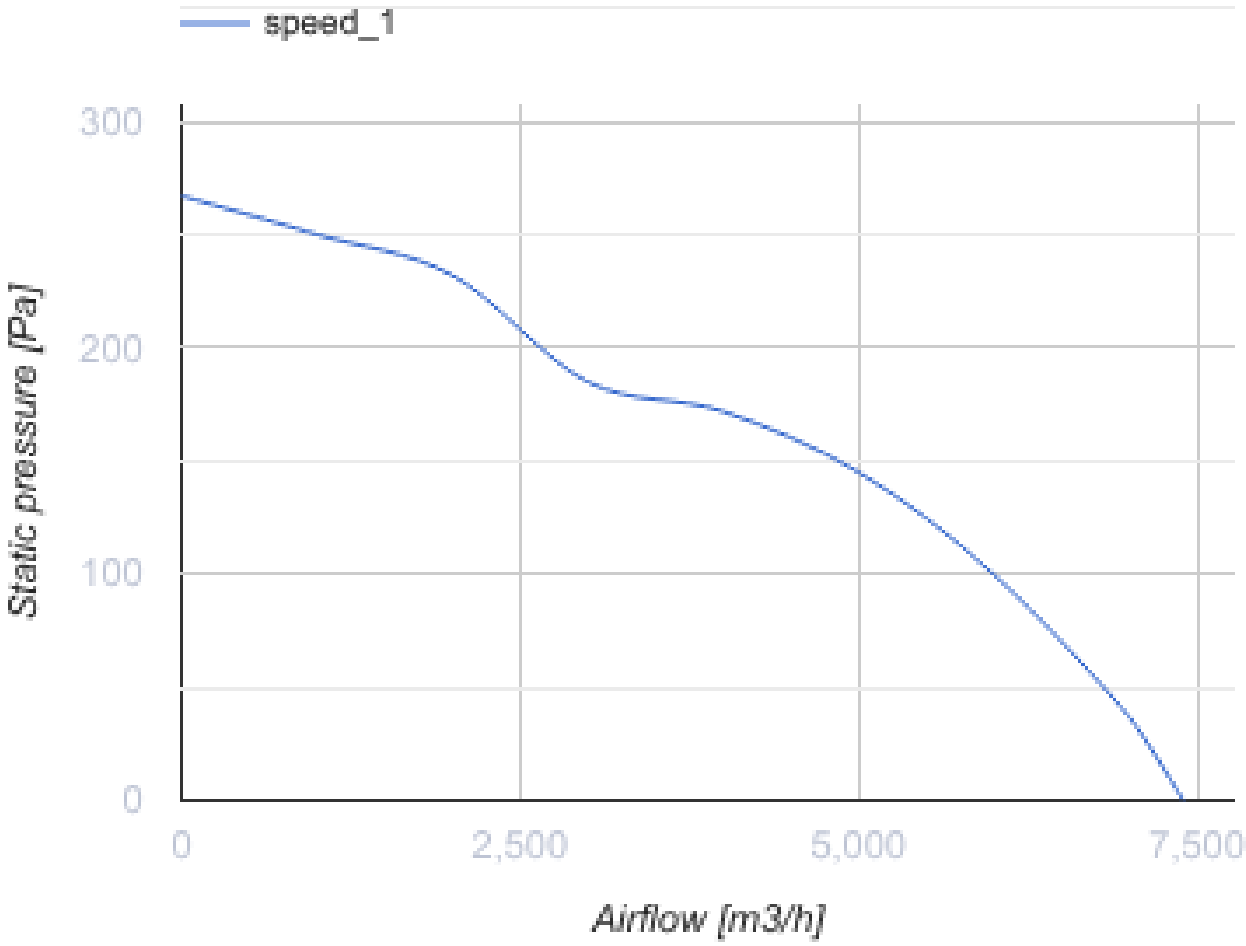

Dimensiones

ØD	ØD1	Ød	L	L1	W	W1
470	520	11	176	294	576	535

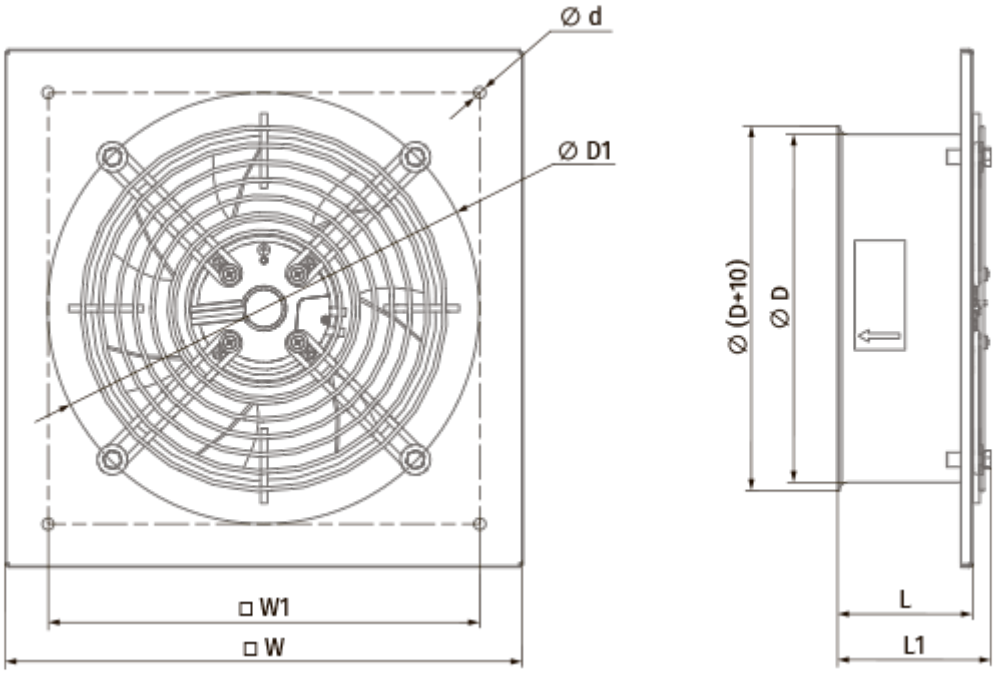
Ø d
Ø D1
□ W1
□ W
Ø (D+10)
Ø D
L
L1