

Axis-Q 630 6D

Ventiladores axiales de pared

- Nivel de presión sonora LpA a 3 m: 72
- Tipo de rodete: Axial
- Material de la carcasa: Acero revestido
- Instalación en cualquier posición

	Unidad de medida	Axis-Q 630 6D
Dimensiones del conducto de aire conectado	mm	630
Cantidad de fases	-	3
Tensión mínima de alimentación	V	400
Tensión máxima de alimentación	V	400
Frecuencia de suministro de energía	Hz	50
Potencia nominal	W	550
Corriente máxima	A	1.45
Caudal máximo de aire	m³/h	10950
Nivel de presión sonora LpA a 3 m	dB(A)	72
Peso	kg	20
Temperatura máxima del aire transportado	°C	60
Temperatura mínima del aire transportado	°C	-30
Grado de protección IP	-	IP24
Grado de protección IP del variador	-	IP54
Material de rodete	-	Acero revestido

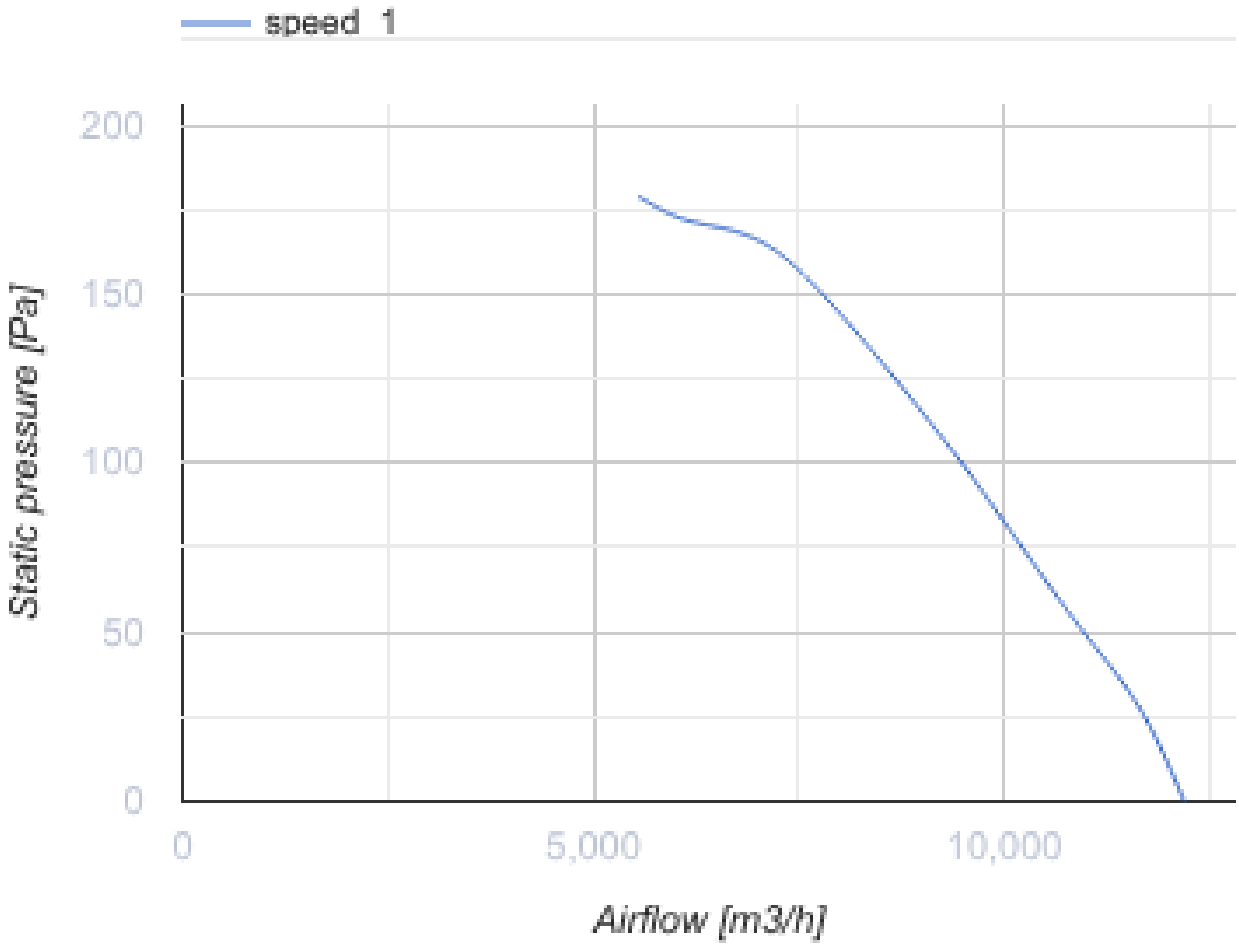
speed 1
200
150
100
50
0
Static pressure [Pa]
0
5,000
10,000
Airflow [m3/h]

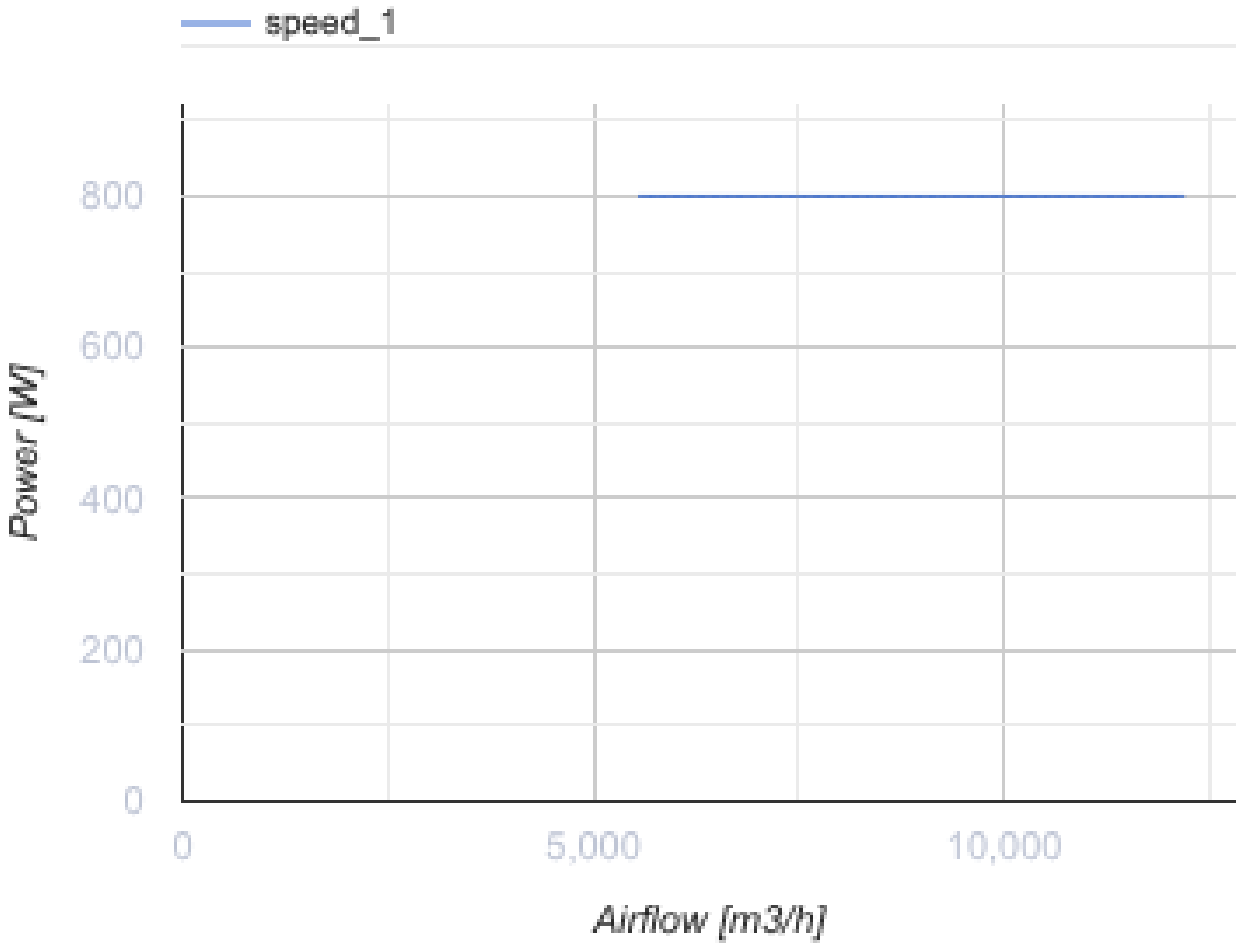

Dimensiones

ØD	Ød	B	B1	L
650	11	800	710	275

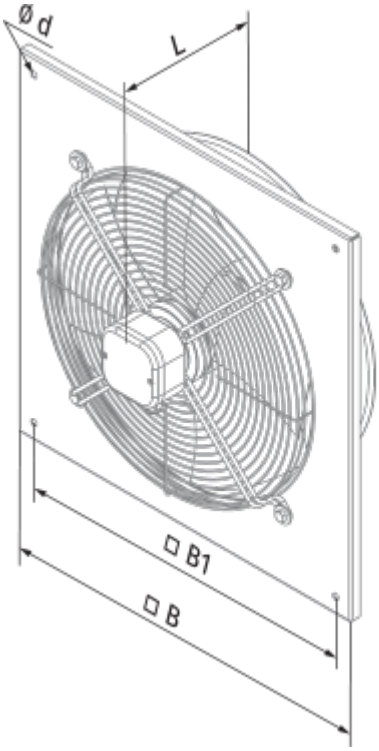
Ø d
L
□ B1
□ B

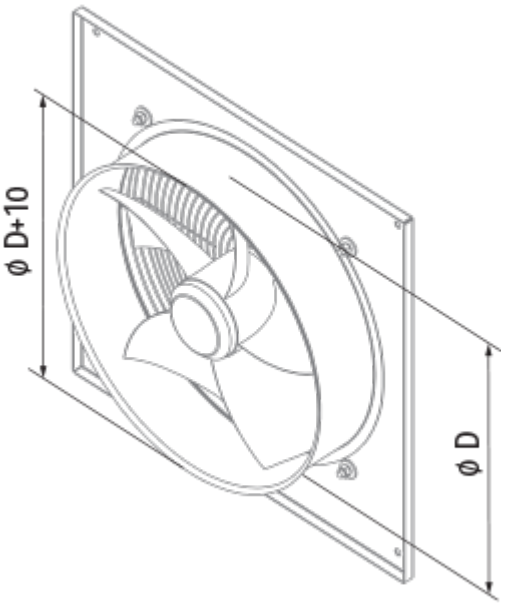
ø D+10
ø D