

# Axis-F 800 8D

Ventiladores axiales de conducto

- Nivel de presión sonora LpA a 3 m: 66
- Tipo de rodete: Axial
- Material de la carcasa: Acero revestido
- Instalación en cualquier posición

| | Unidad de medida | Axis-F 800 8D |
|---|---|---|
| Dimensiones del conducto de aire conectado | mm | 800 |
| Cantidad de fases | - | 3 |
| Tensión mínima de alimentación | V | 400 |
| Tensión máxima de alimentación | V | 400 |
| Frecuencia de suministro de energía | Hz | 50 |
| Potencia nominal | W | 700 |
| Corriente máxima | A | 1.7 |
| Caudal máximo de aire | m³/h | 15550 |
| Nivel de presión sonora LpA a 3 m | dB(A) | 66 |
| Peso | kg | 40 |
| Temperatura máxima del aire transportado | °C | 60 |
| Temperatura mínima del aire transportado | °C | -30 |
| Grado de protección IP | - | IP24 |
| Grado de protección IP del variador | - | IP54 |
| Material de rodete | - | Acero revestido |

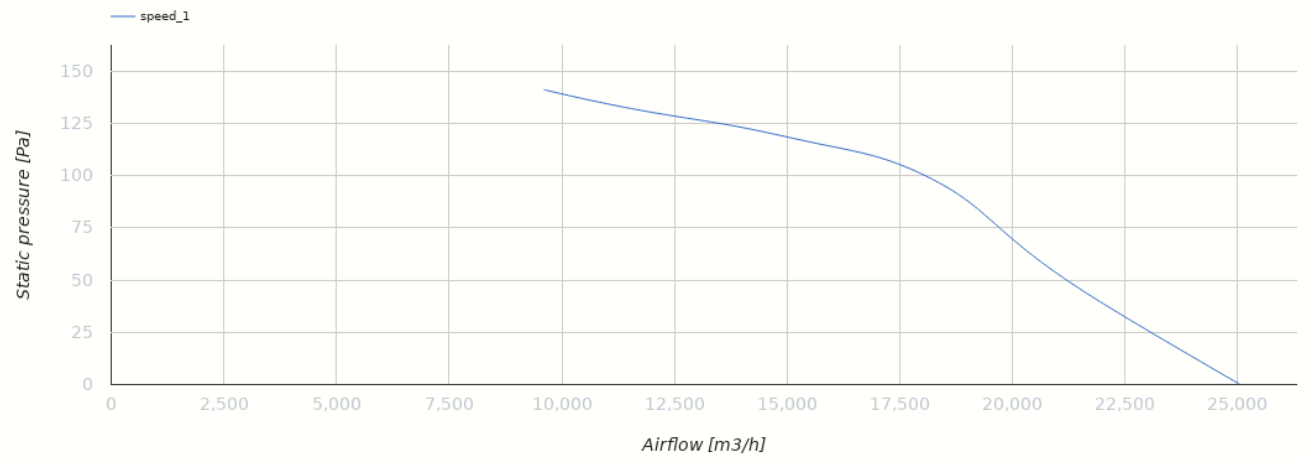


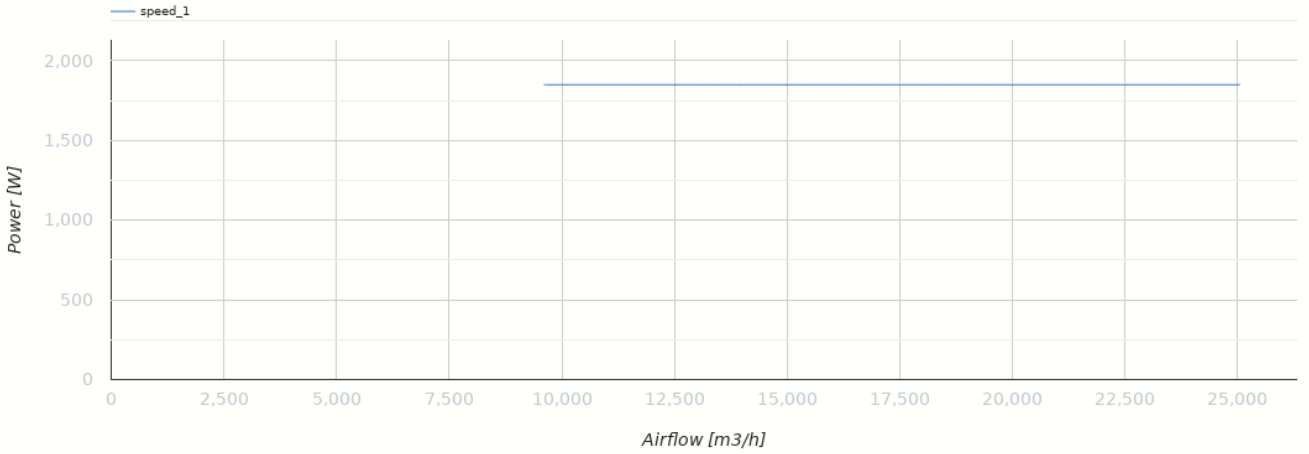


## Dimensiones

| ØD | ØD1 | ØD2 | Ød | B | L |
|---|---|---|---|---|---|
| 800 | 845 | 880 | 11,5 | 910 | 280 |

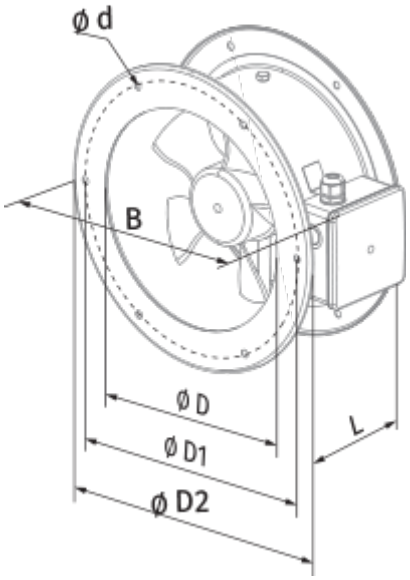
Ø d
B
Ø D
Ø D1
Ø D2
L