

Axis-F 630 6D

Ventiladores axiales de conducto

- Nivel de presión sonora LpA a 3 m: 72
- Tipo de rodete: Axial
- Material de la carcasa: Acero revestido
- Instalación en cualquier posición

	Unidad de medida	Axis-F 630 6D
Dimensiones del conducto de aire conectado	mm	630
Cantidad de fases	-	3
Tensión máxima de alimentación	V	400
Tensión mínima de alimentación	V	400
Frecuencia de suministro de energía	Hz	50
Potencia nominal	W	550
Corriente máxima	A	1.45
Caudal máximo de aire	m³/h	10950
Nivel de presión sonora LpA a 3 m	dB(A)	72
Peso	kg	16.4
Temperatura máxima del aire transportado	°C	60
Temperatura mínima del aire transportado	°C	-30
Grado de protección IP	-	IP24
Grado de protección IP del variador	-	IP54
Material de rodete	-	Acero revestido

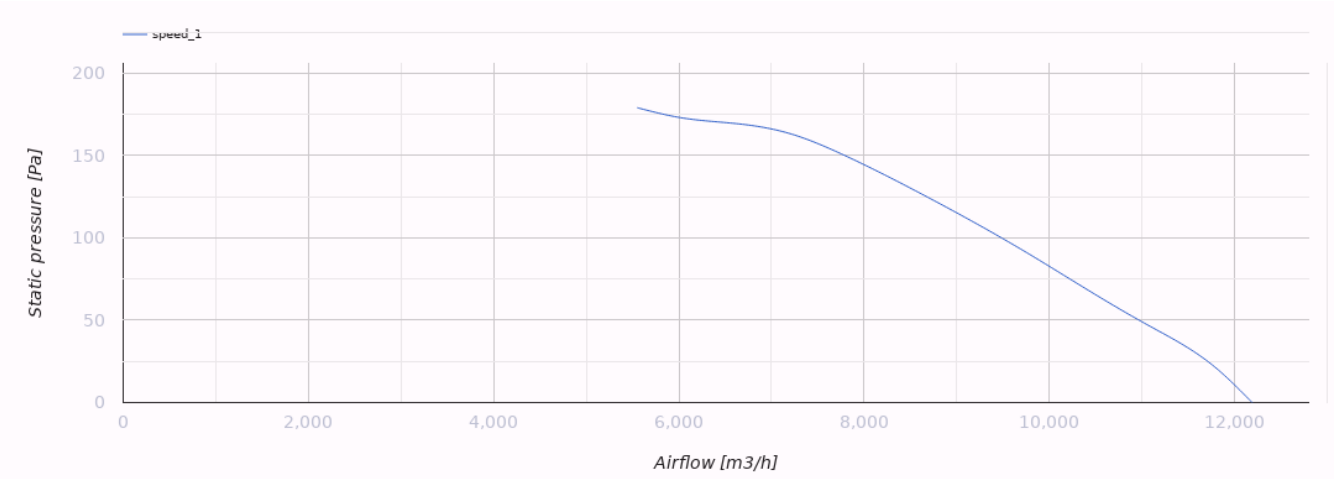

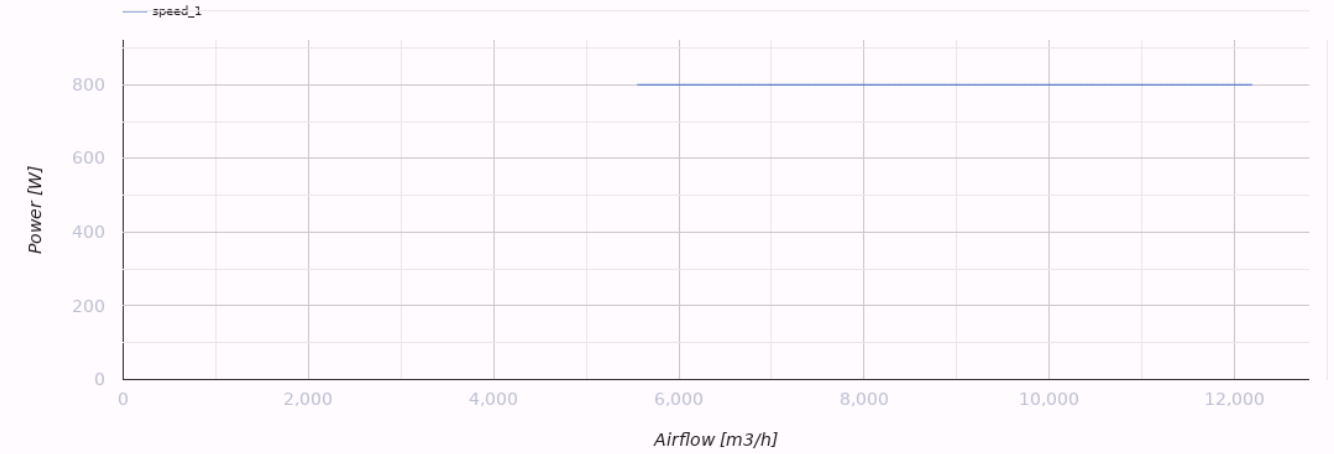

Dimensiones

ØD	ØD1	ØD2	Ød	B	L
645	674	715	11,5	740	250

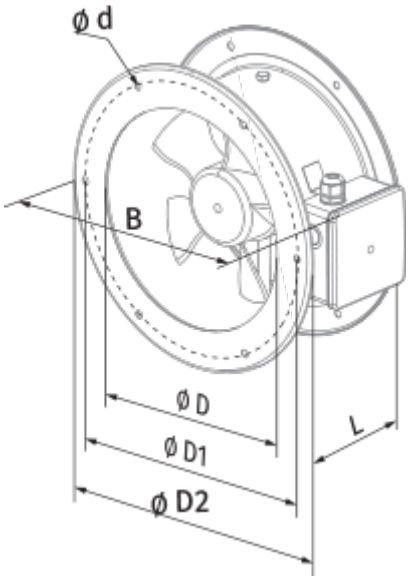
Ø d
B
Ø D
Ø D1
Ø D2
L