

Axis-F 550 6D

Ventiladores axiales de conducto

- Nivel de presión sonora LpA a 3 m: 61
- Tipo de rodete: Axial
- Material de la carcasa: Acero revestido
- Instalación en cualquier posición

	Unidad de medida	Axis-F 550 6D
Dimensiones del conducto de aire conectado	mm	550
Cantidad de fases	-	3
Tensión máxima de alimentación	V	400
Tensión mínima de alimentación	V	400
Frecuencia de suministro de energía	Hz	50
Potencia nominal	W	337
Corriente máxima	A	0.9
Caudal máximo de aire	m³/h	6400
Nivel de presión sonora LpA a 3 m	dB(A)	61
Peso	kg	13.9
Temperatura máxima del aire transportado	°C	60
Temperatura mínima del aire transportado	°C	-30
Grado de protección IP	-	IP24
Grado de protección IP del variador	-	IP54
Material de rodete	-	Acero revestido

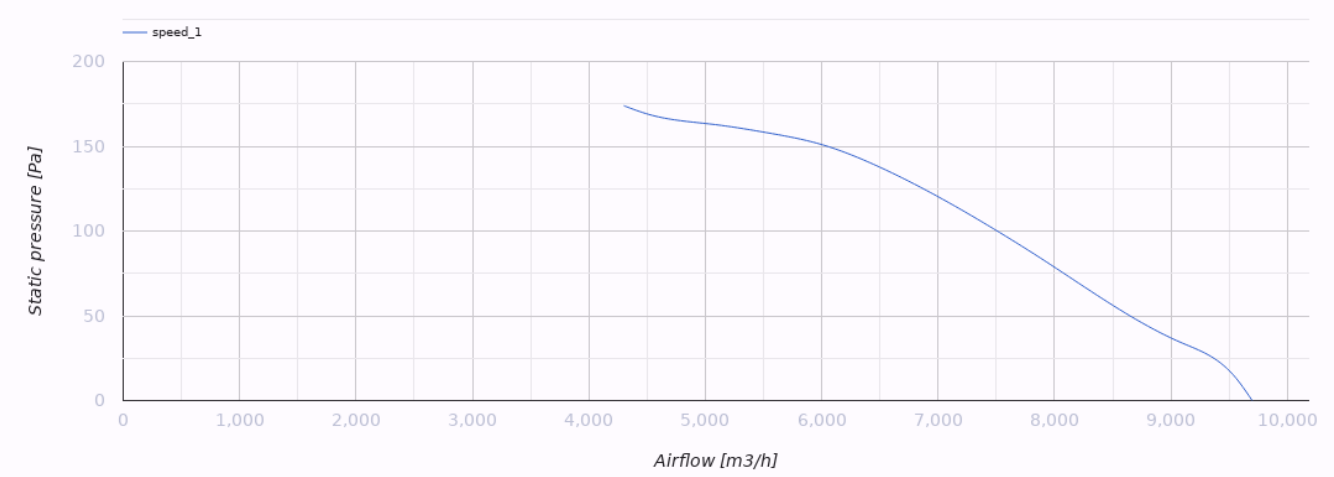

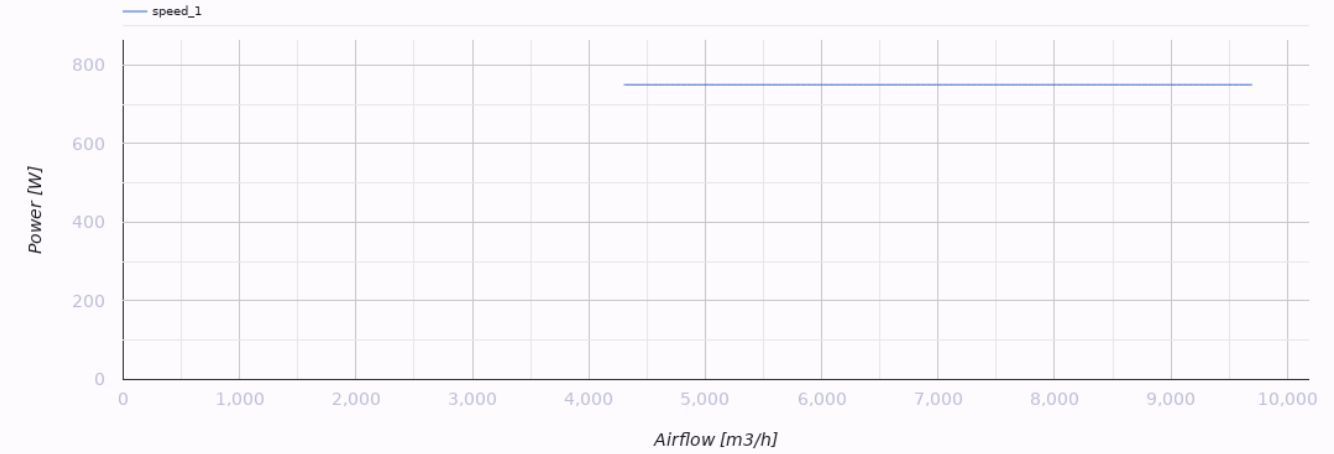

Dimensiones

ØD	ØD1	ØD2	Ød	B	L
565	605	636	11,5	660	230

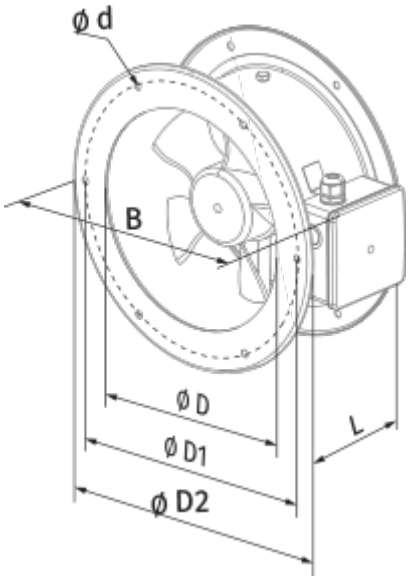
Ø d
B
Ø D
Ø D1
Ø D2
L