

# Axis-F 500 6E

Ventiladores axiales de conducto

- Nivel de presión sonora LpA a 3 m: 56
- Tipo de rodete: Axial
- Material de la carcasa: Acero revestido
- Instalación en cualquier posición

| | Unidad de medida | Axis-F 500 6E |
|---|---|---|
| Dimensiones del conducto de aire conectado | mm | 500 |
| Cantidad de fases | - | 1 |
| Tensión mínima de alimentación | V | 220 |
| Tensión máxima de alimentación | V | 240 |
| Frecuencia de suministro de energía | Hz | 50 |
| Potencia nominal | W | 220 |
| Corriente máxima | A | 1.1 |
| Caudal máximo de aire | m³/h | 4880 |
| Nivel de presión sonora LpA a 3 m | dB(A) | 56 |
| Peso | kg | 11 |
| Temperatura máxima del aire transportado | °C | 60 |
| Temperatura mínima del aire transportado | °C | -30 |
| Grado de protección IP | - | IP24 |
| Grado de protección IP del variador | - | IP54 |
| Material de rodete | - | Acero revestido |

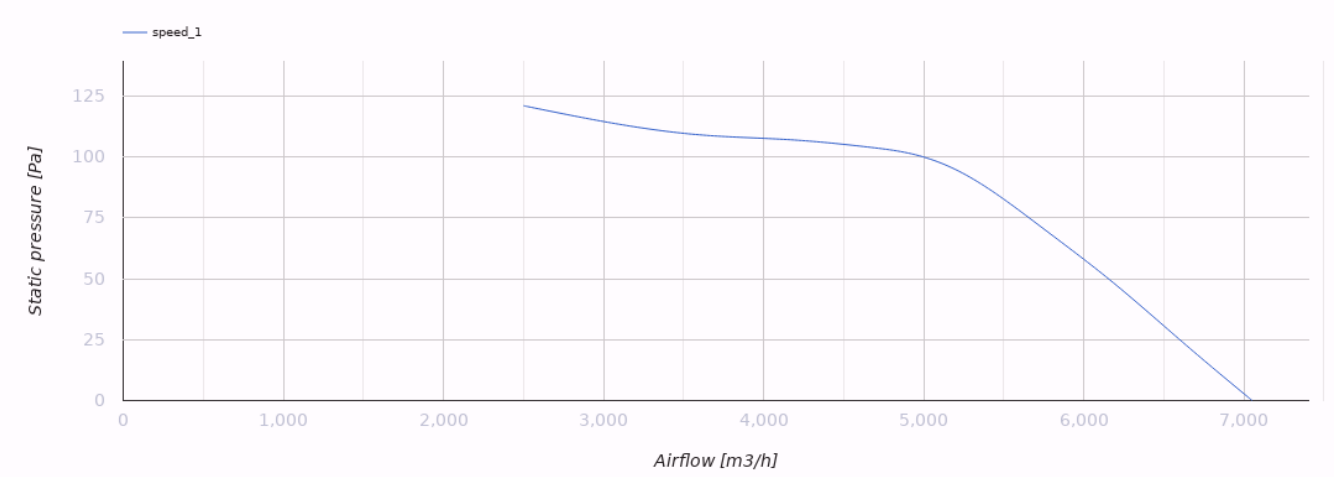


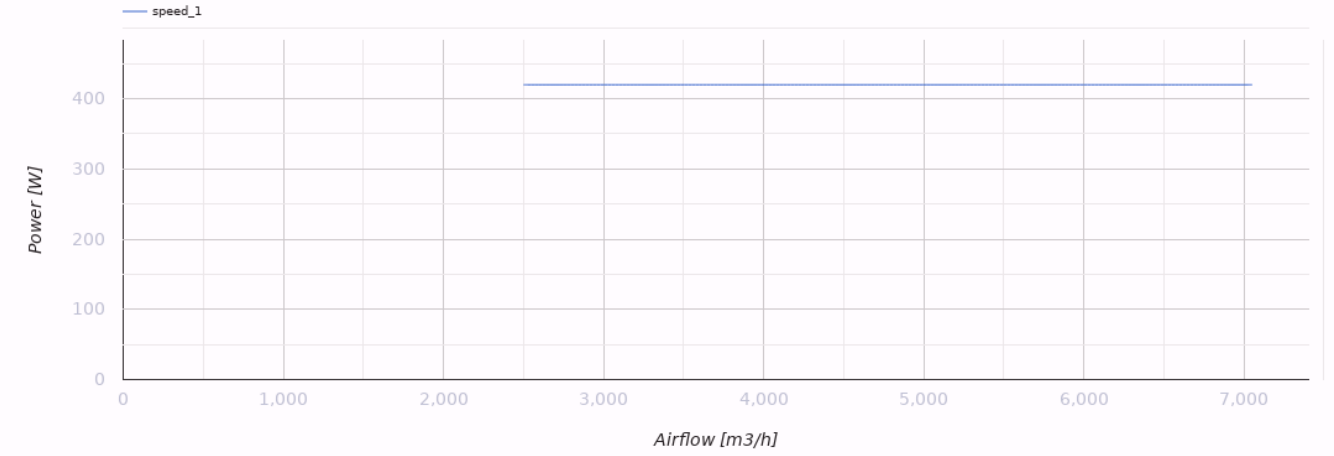


## Dimensiones

| ØD | ØD1 | ØD2 | Ød | B | L |
|---|---|---|---|---|---|
| 515 | 541 | 570 | 9,5 | 600 | 220 |

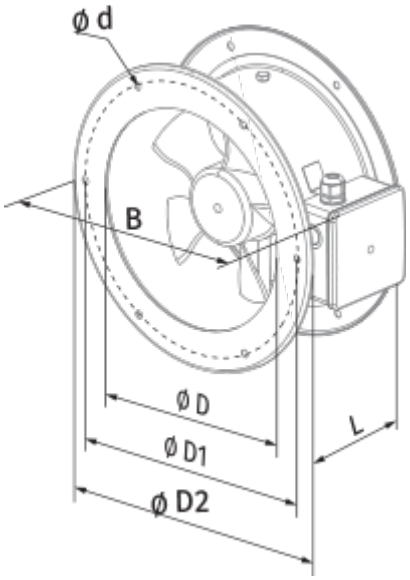
Ø d
B
Ø D
Ø D1
Ø D2
L

## Ecodesign

| | |
|---|---|
| Trademark | Blauberg |
| Model | Axis-F 500 6E |
| Tipo de accionamiento instalado | MSD o VSD exterior |
| Tipo de sistema de recuperación de calor | Ninguno |
| Presión estática externa para el caudal de aire nominal (Pa) | 100 |
| Rangos máximos de fuga externa (%) | 2.7 |
| Eficiencia estática (%) | 32.1 |
| Tipología declarada | NRVU UVU |
| Potencia eléctrica efectiva de entrada (kW) | 0.44 |
| Nivel de potencia acústica (dB(A)) | 89 |