

Axis-F 500 4D

Ventiladores axiales de conducto

- Nivel de presión sonora LpA a 3 m: 60
- Tipo de rodete: Axial
- Material de la carcasa: Acero revestido
- Instalación en cualquier posición

	Unidad de medida	Axis-F 500 4D
Dimensiones del conducto de aire conectado	mm	500
Cantidad de fases	-	3
Tensión mínima de alimentación	V	400
Tensión máxima de alimentación	V	400
Frecuencia de suministro de energía	Hz	50
Potencia nominal	W	450
Corriente máxima	A	0.9
Caudal máximo de aire	m³/h	6570
Velocidad de rotación a 50 Hz	-	1300
Nivel de presión sonora LpA a 3 m	dB(A)	60
Peso	kg	11
Temperatura máxima del aire transportado	°C	60
Temperatura mínima del aire transportado	°C	-30
Grado de protección IP	-	IP24
Grado de protección IP del variador	-	IP54
Material de rodete	-	Acero revestido

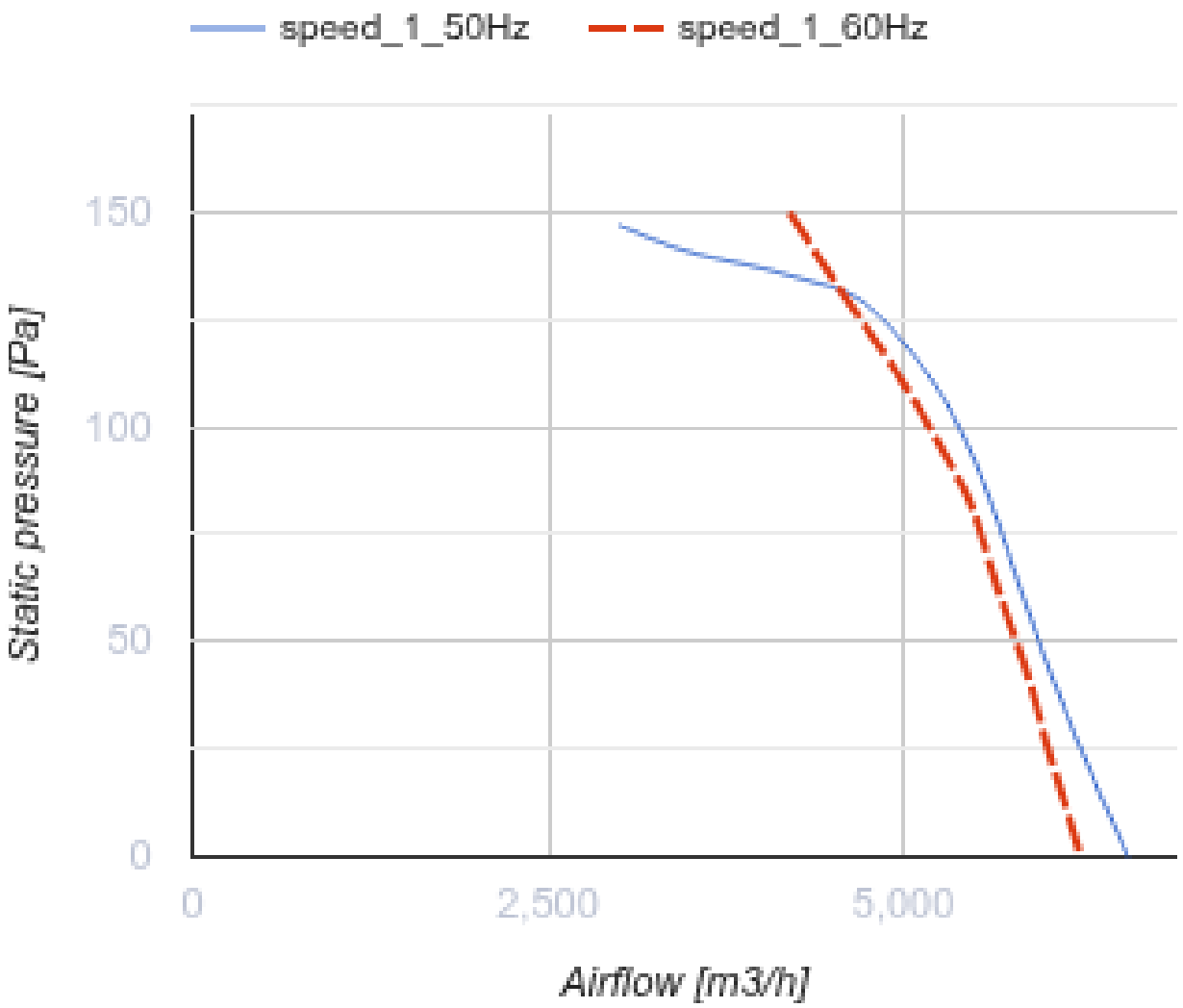
speed_1_50Hz
speed_1_60Hz
150
100
50
0
Static pressure [Pa]
0
2,500
5,000
Airflow [m3/h]

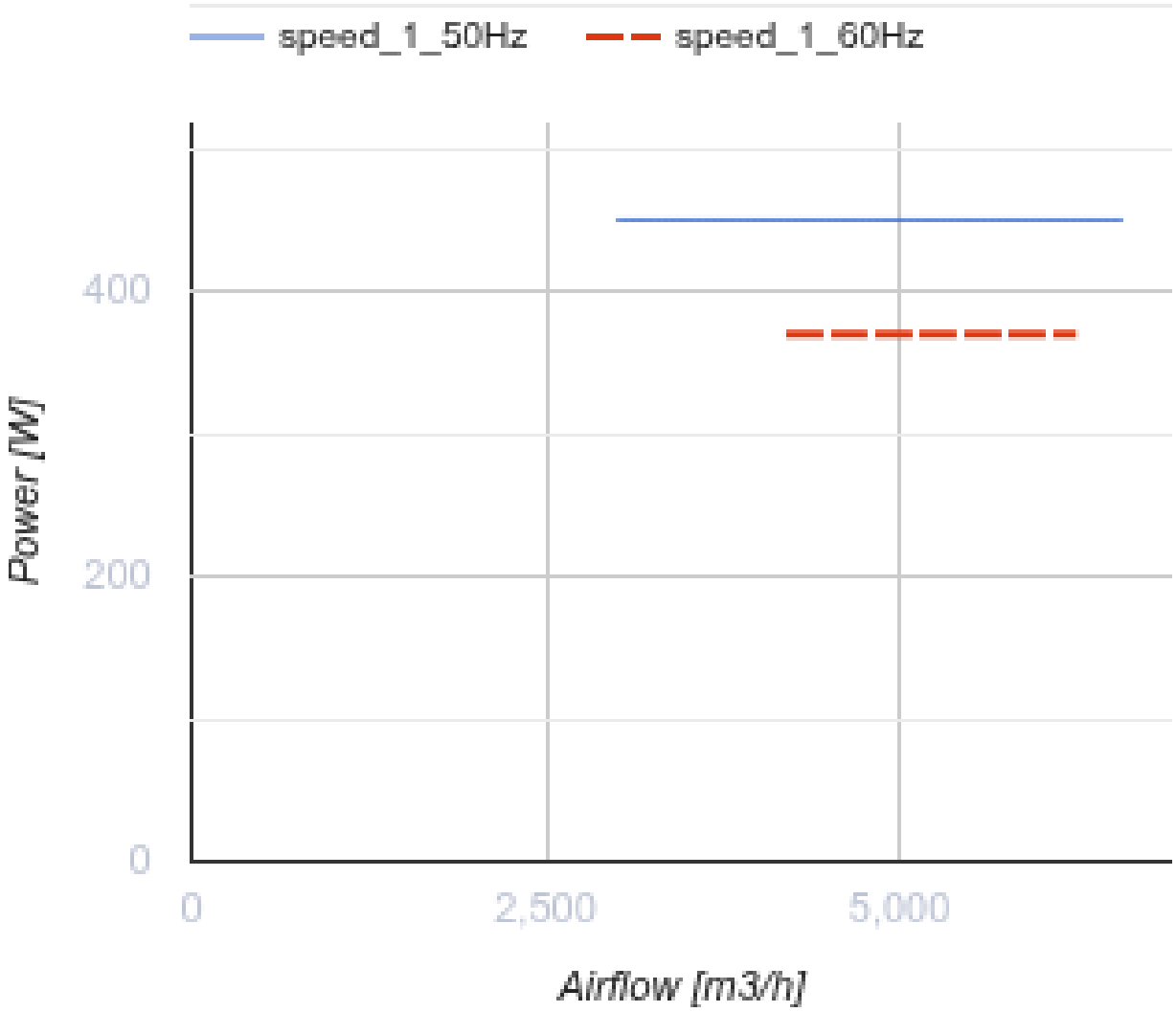

Dimensiones

ØD	ØD1	ØD2	Ød	B	L
515	541	570	9,5	600	220

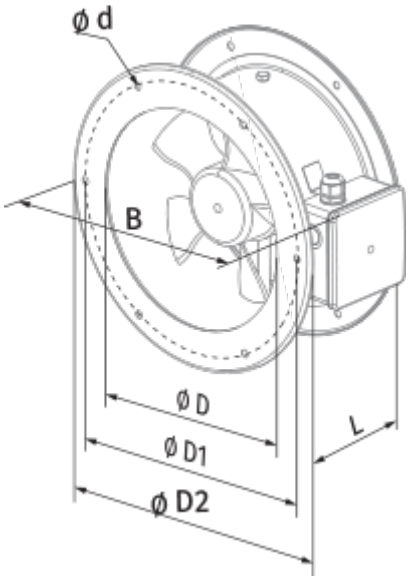
Ø d
B
Ø D
Ø D1
Ø D2
L