

Axis-F 200 2E

Ventiladores axiales de conducto

- Nivel de presión sonora LpA a 3 m: 48
- Tipo de rodete: Axial
- Material de la carcasa: Acero revestido
- Instalación en cualquier posición

	Unidad de medida	Axis-F 200 2E	
Dimensiones del conducto de aire conectado	mm	200	
Cantidad de fases	-	1	
Tensión mínima de alimentación	V	220	
Tensión máxima de alimentación	V	240	
Frecuencia de suministro de energía	Hz	50	60
Potencia nominal	W	55	
Corriente máxima	A	0.26	
Caudal máximo de aire	m³/h	860	
Velocidad de rotación a 50 Hz	-	2300	
Nivel de presión sonora LpA a 3 m	dB(A)	48	
Peso	kg	3	
Temperatura máxima del aire transportado	°C	60	
Temperatura mínima del aire transportado	°C	-30	
Grado de protección IP	-	IP24	
Grado de protección IP del variador	-	IP44	
Material de rodete	-	Acero revestido	

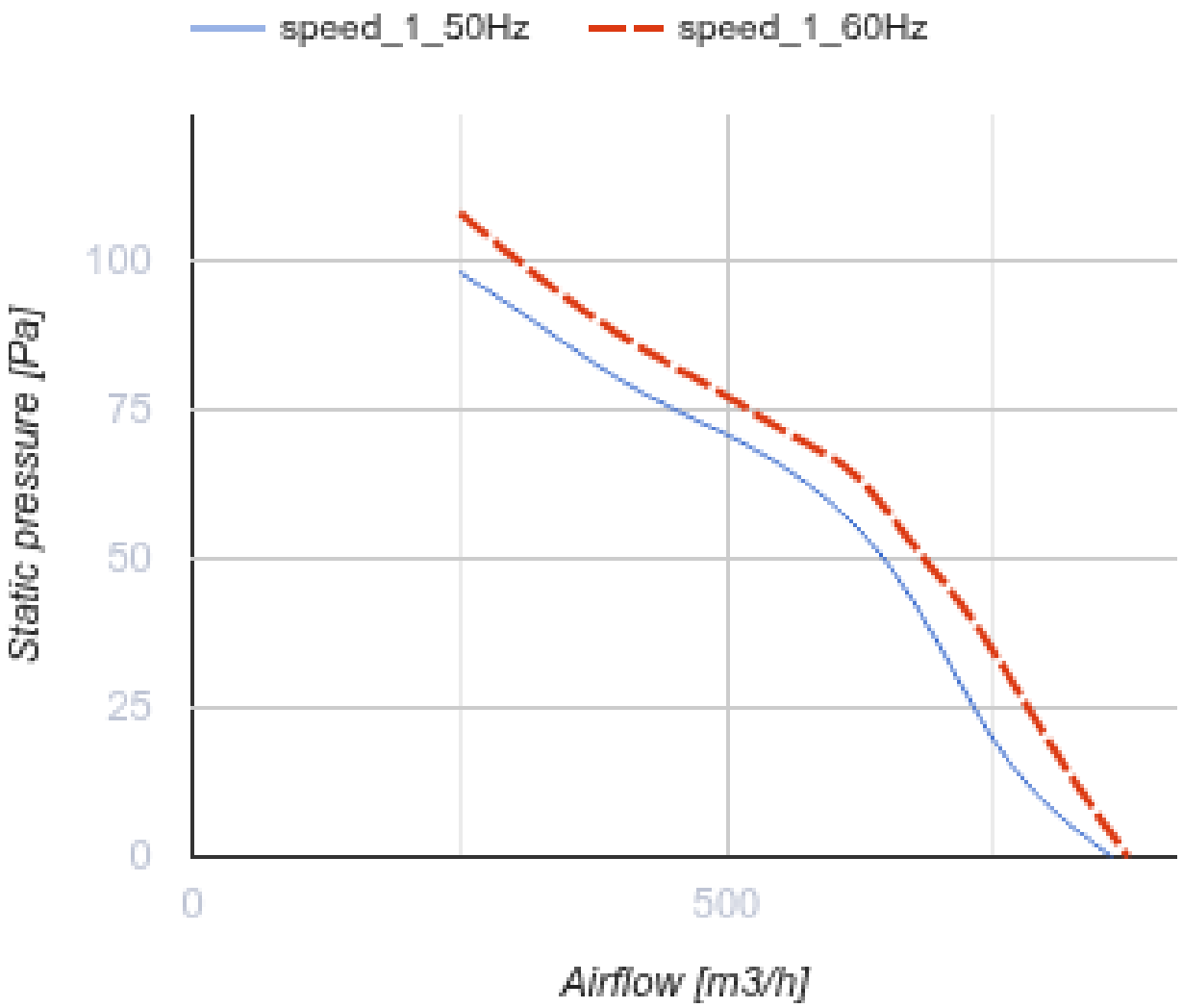
speed_1_50Hz
speed_1_60Hz
Static pressure [Pa]
100
75
50
25
0
0
500
Airflow [m3/h]

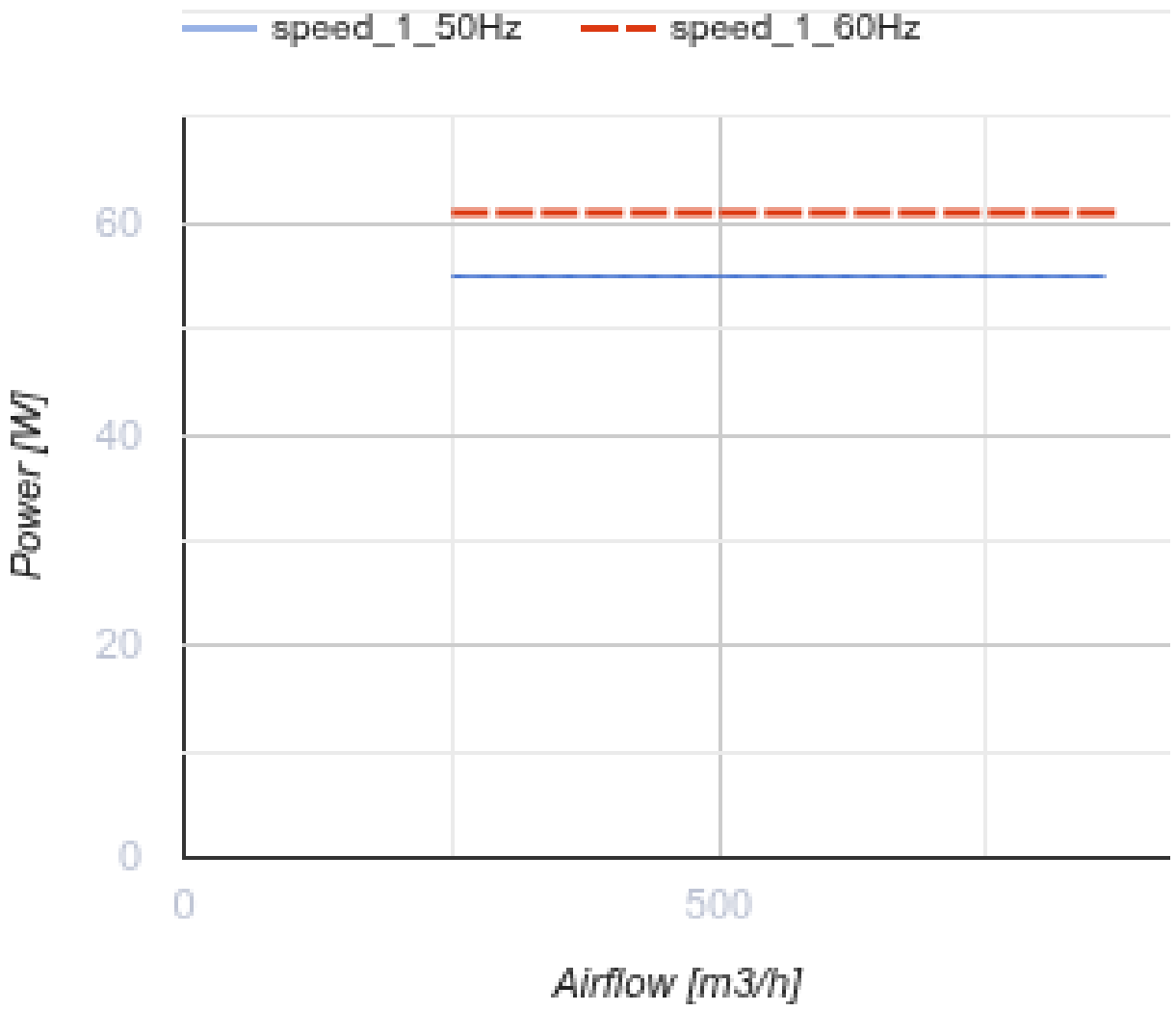

Dimensiones

ØD	ØD1	ØD2	Ød	B	L
205	235	255	7,0	290	120

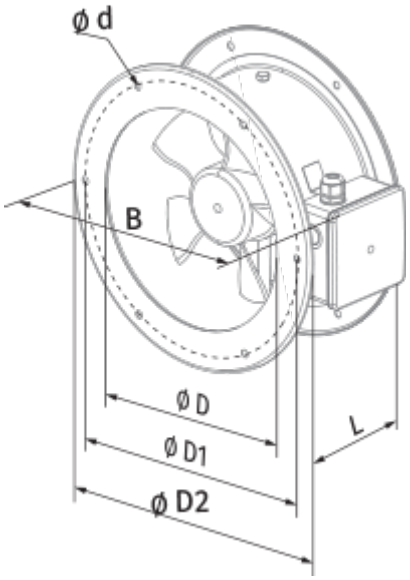
Ø d
B
Ø D
Ø D1
Ø D2
L

Ecodesign

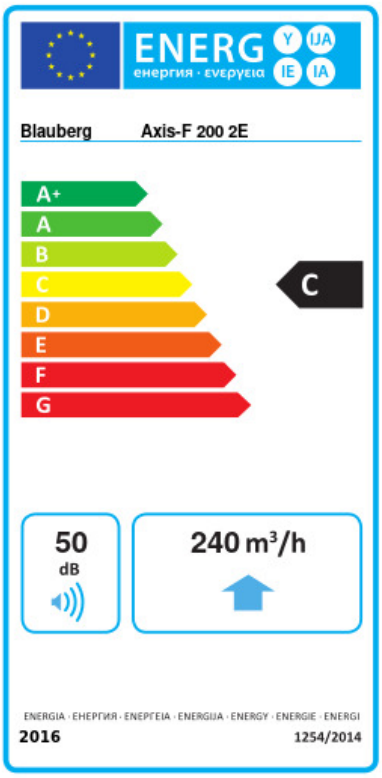

Trademark	Blauberg					
Model	Axis-F 200 2E					
Specific energy consumption (SEC) (kWh/(m²/a))	Cold		Average		Warm	
	-53	A+	-25.9	C	-10.4	E
Tipo de unidad de ventilación	Unidireccional					
Tipo de accionamiento instalado	De velocidad variable					
Tipo de sistema de recuperación de calor	Ninguno					
Rango de caudal máximo (m³/h)	240					
Potencia eléctrica de entrada (W)	55					
Caudal nominal de referencia (m³/s)	0.047					
Presión estática en el punto de salida (Pa)	50					
Potencia específica absorbida (SPI) en el punto de referencia (W/(m³/h))	0.18					
Tipología de control	Control local					
Rangos máximos de fuga externa (%)	2.7					
Tipología declarada	RVU UVU					
Nivel de potencia acústica (dB(A))	50					
The annual electricity consumption (AEC) (kWh/a)	Cold		Average		Warm	
	95		95		95	
The annual heating saved (AHS) (kWh/a)	Cold		Average		Warm	
	5536		2830		1280	