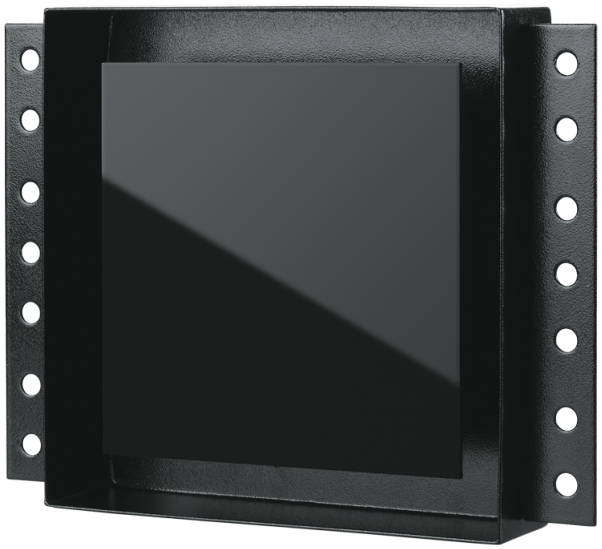

Alphaceram 100 H

Flush-mounted axial fans for extract ventilation

- Nivel de presión sonora LpA a 3 m: 33
- Tipo de rodete: Axial
- Material de la carcasa: Metal
- Sensor de humedad
- Temporizador: Temporizador de apagado

	Unidad de medida	Alphaceram 100 H
Dimensiones del conducto de aire conectado	mm	100
Tensión máxima de alimentación	V	240
Tensión mínima de alimentación	V	220
Frecuencia de suministro de energía	Hz	50/60
Potencia nominal	W	14
Corriente máxima	A	0.1
Caudal máximo de aire	m³/h	90
Velocidad de rotación a 50 Hz	-	2300
Nivel de presión sonora LpA a 3 m	dB(A)	33
Peso	kg	1.28
Temperatura mínima del aire ambiente	°C	1
Temperatura máxima del aire ambiente	°C	40
Grado de protección IP	-	IP24

Dimensiones

ØD	H	W	L	L1
99	204	264	86	48

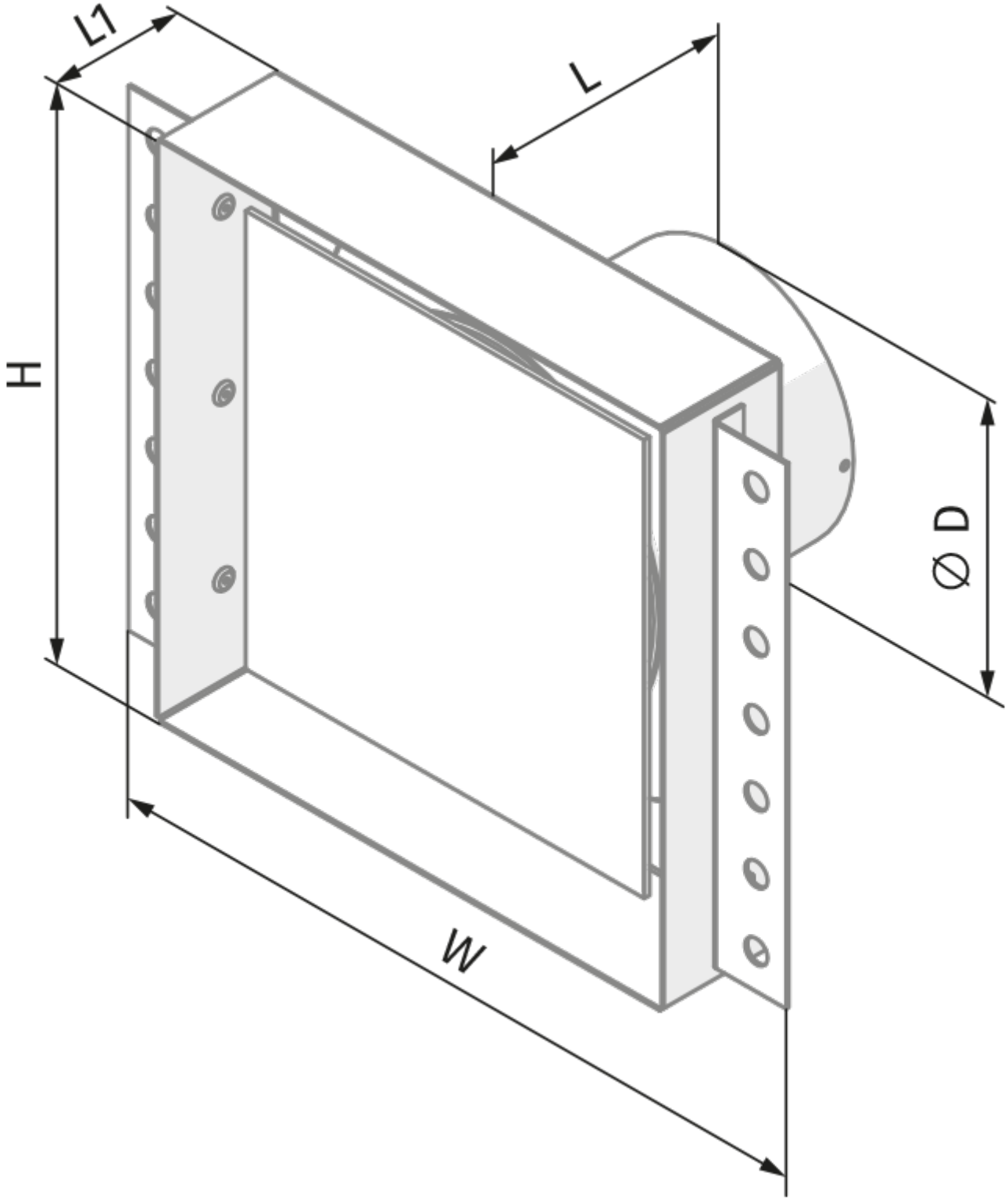
L1
L
H
Ø D
W

Ecodesign

Trademark	Blauberg					
Model	Alphaceram 100 H					
Specific energy consumption (SEC) (kWh/(m²/a))	Cold		Average		Warm	
	-28.7	B	-12.3	E	-2.9	F
Tipo de unidad de ventilación	Unidireccional					
Tipo de accionamiento instalado	De una velocidad					
Tipo de sistema de recuperación de calor	Ninguno					
Rango de caudal máximo (m³/h)	90					
Potencia eléctrica de entrada (W)	14					
Caudal nominal de referencia (m³/s)	0.018					
Potencia específica absorbida (SPI) en el punto de referencia (W/(m³/h))	0.156					
Tipología de control	Control manual					
Rangos máximos de fuga externa (%)	2.7					
Nivel de potencia acústica (dB(A))	53					
The annual electricity consumption (AEC) (kWh/a)	Cold		Average		Warm	
	195		195		195	
The annual heating saved (AHS) (kWh/a)	Cold		Average		Warm	
	3355		1715		776	

Accesorios

Reguladores de velocidad

Nombre	La foto	Descripción
MCD 60/0.3		Unidad de control para ventiladores residenciales