

ALB-45

Units for air cooling and heating

	Unidad de medida	ALB-45
Tensión mínima de alimentación	V	230
Tensión máxima de alimentación	V	230
Frecuencia de suministro de energía	Hz	50
Corriente máxima	A	1.12
Grado de protección IP	-	IP44

Dimensiones

B	B1	H	H1	L	L1	K
780	885	710	570	380	300	G 3/4''

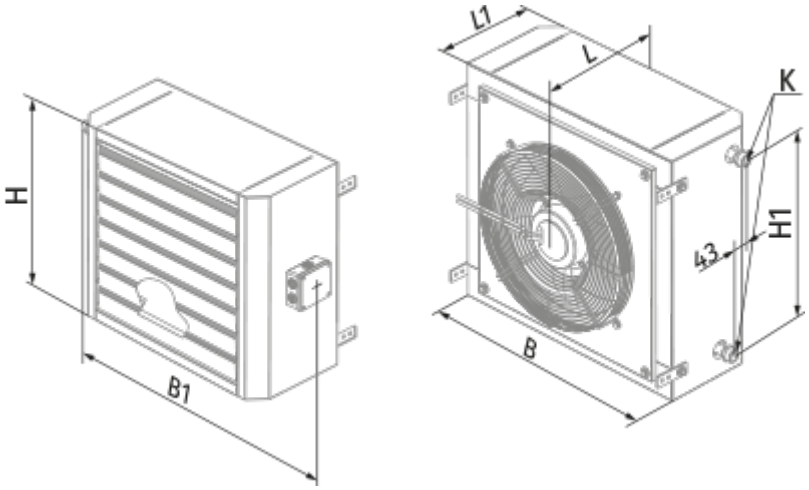

Accesorios

Controladores de temperatura

Nombre	La foto	Descripción
MLC E2		Regulador de temperatura ambiente
MLCD E2		Regulador de temperatura ambiente