

AirOne E2 ERV

Single-room HRV with HRV or ERV counter-flow recovery and app control. Cold-climate versions add integrated heaters plus mechanical supply and gravity exhaust dampers

- Potencia del precalentador eléctrico: 200
- Potencia del postcalentador eléctrico: 200
- Nivel de presión sonora LpA a 3 m: 27
- Nivel de presión sonora LpA a 1 m: 37
- Tipo de intercambiador de calor: A contraflujo
- Material del intercambiador de calor: Entalpía
- Filtro de inyección: Coarse 45% / G3
- Filtro de extracción: Coarse 45% / G3
- Intercambiador de calor entálpico
- Recalentador: Eléctrico
- Precalentador: Eléctrico
- Material de la carcasa: Plástico ABS
- Persianas automáticas
- Calentador

	Unidad de medida	AirOne E2 ERV		
Velocidad	-	1	2	3
Dimensiones del conducto de aire conectado	mm	250		
Tensión máxima de alimentación	V	240		
Tensión mínima de alimentación	V	220		
Frecuencia de suministro de energía	Hz	50/60		
Potencia del precalentador eléctrico	W	200		
Potencia del postcalentador eléctrico	W	200		
Corriente máxima	A	0.3		
Caudal máximo de aire	m³/h	30	60	90
Caudal de aire máximo (modo Boost)	m³/h	150		
Nivel de presión sonora LpA a 3 m	dB(A)	12	21	27
Nivel de presión sonora LpA a 1 m	dB(A)	23	31	37
Eficiencia máxima de la recuperación del calor	%	85		
Tipo de intercambiador de calor	-	A contraflujo		
Material del intercambiador de calor	-	Entalpía		
Peso	kg	11		
Filtro de inyección	-	Coarse 45% / G3		
Filtro de extracción	-	Coarse 45% / G3		
Temperatura máxima del aire transportado	°C	40		
Temperatura mínima del aire transportado	°C	-20		
Grosor mínimo de la pared	mm	300		

Grosor máximo de la pared	mm	800
Clase de eficiencia energética	-	A

Dimensiones

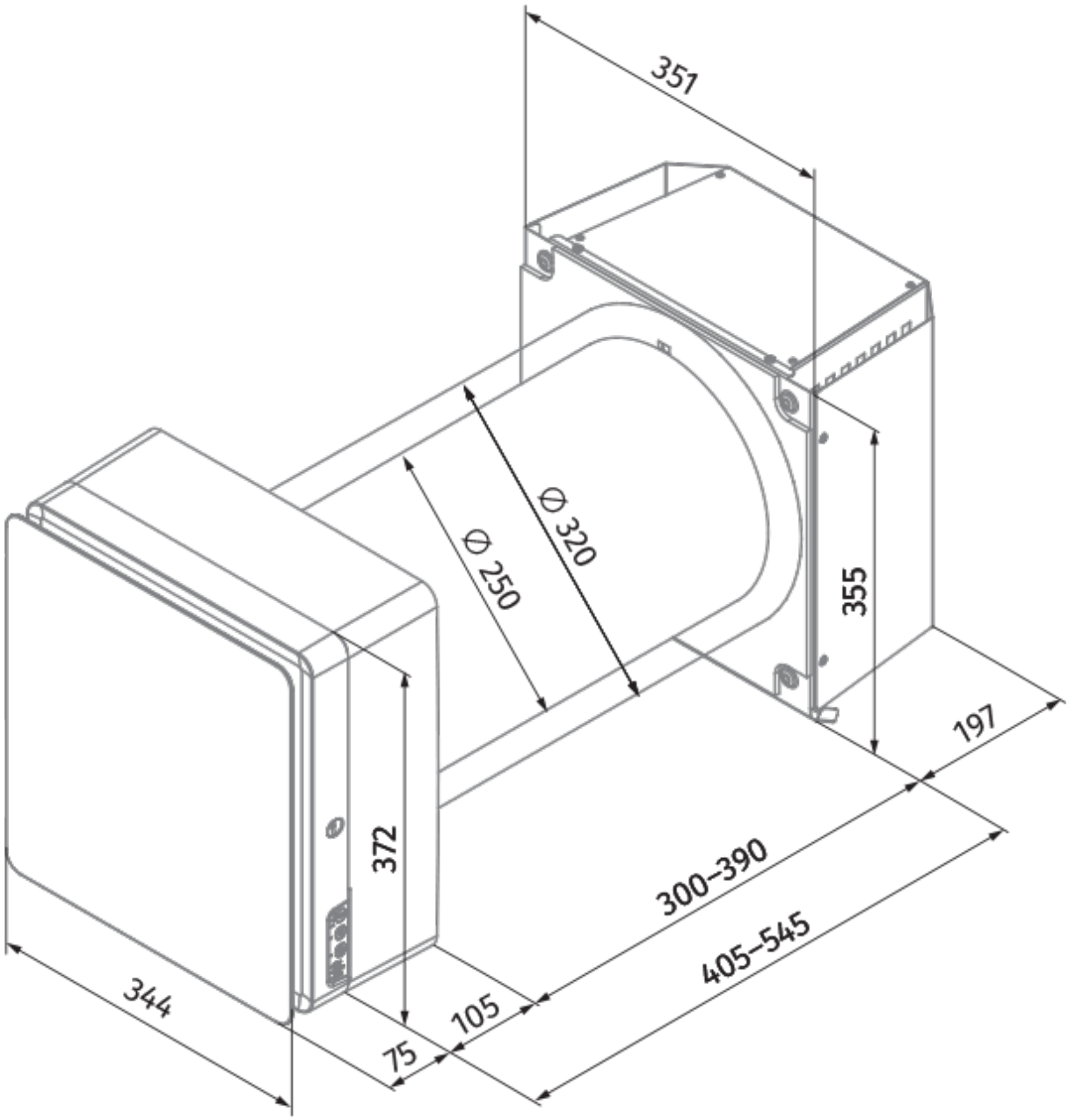

Mounting into walls 300–545 mm thick

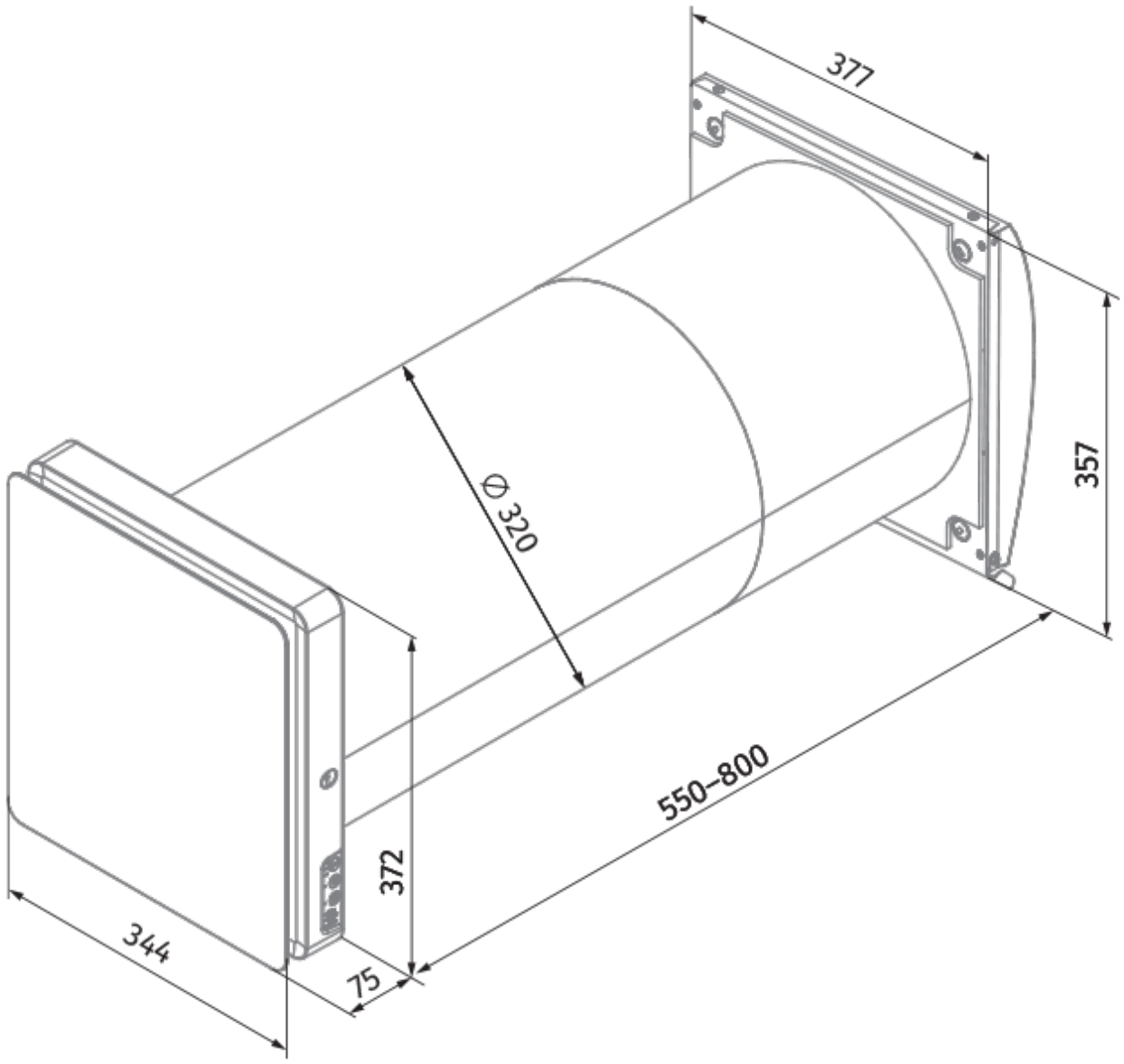

Mounting into walls 550–800 mm thick

Accesorios

Sensores de CO2

Nombre	La foto	Descripción

CD-1		Sensores de CO2
CD-2		Sensores de CO2