

AH-S AirWall chrome 250

External metal wall hood for thin walls

- Material de la carcasa: Acero inoxidable

	Unidad de medida	AH-S AirWall chrome 250
Dimensiones del conducto de aire conectado	mm	250

Dimensiones

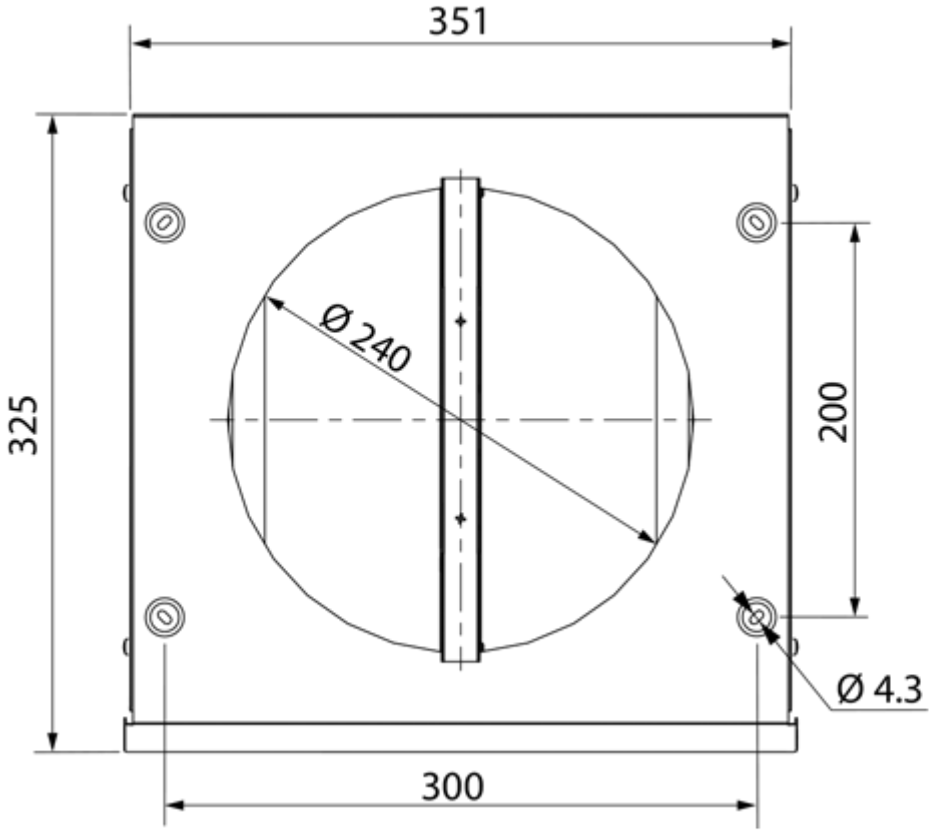
351
325
Ø 240
200
Ø 4.3
300

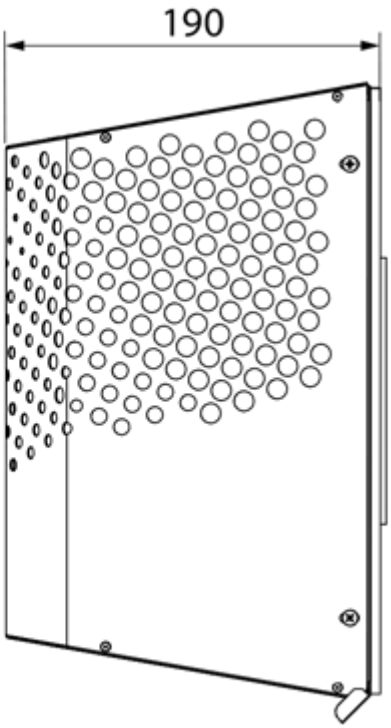
190